VITAMOV

Cabeceira Florença 0,90 - 05303
Cabeceira Florença 1,40 - 05304
Cabeceira Florença 1,60 - 05305

Nº	Nome 0,90	Comp	Larg	Esp	QTD
01	Painel	980	270	15	1
02	Suporte Painel	990	205	15	1
03	Prateleira	940	195	15	1
04	Pé Direito	900	200	15	1
05	Pé Esquerdo	900	200	15	1
06	Aparador Colchão	940	300	15	1
07	Suporte Prateleira	160	160	15	1
08	Fundo	965	190	03	1
09	Fundo Aplique	300	100	03	2
10	Fundo Espelho	200	200	03	1

Nº	Nome 1,40	Comp	Larg	Esp	QTD
01	Painel	1480	270	15	1
02	Suporte Painel	1490	205	15	1
03	Prateleira	1440	195	15	1
04	Pé Direito	900	200	15	1
05	Pé Esquerdo	900	200	15	1
06	Aparador Colchão	1440	300	15	1
07	Suporte Prateleira	160	160	15	1
08	Fundo	1465	190	03	1
09	Fundo Aplique	550	100	03	2
10	Fundo Espelho	200	200	03	1

Nº	Nome 1,60	Comp	Larg	Esp	QTD
01	Painel	1680	270	15	1
02	Suporte Painel	1690	205	15	1
03	Prateleira	1640	195	15	1
04	Pé Direito	900	200	15	1
05	Pé Esquerdo	900	200	15	1
06	Aparador Colchão	1640	300	15	1
07	Suporte Prateleira	160	160	15	1
08	Fundo	1665	190	03	1
09	Fundo Aplique	650	100	03	2
10	Fundo Espelho	200	200	03	1

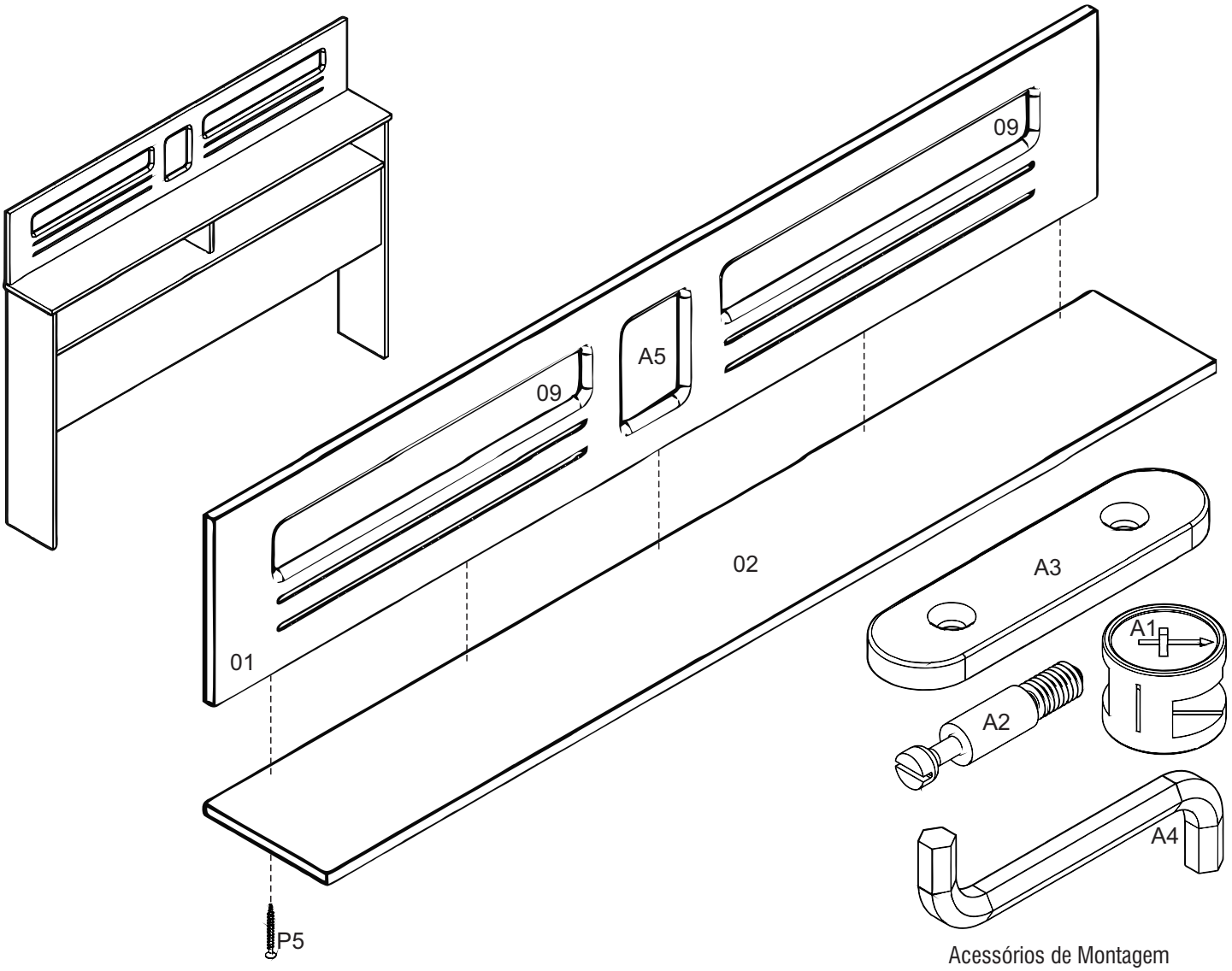

Acessórios de Montagem

Cod	Descrição	Qtd
A1	Tambor Girofix	04
A2	Pino Girofix	04
A3	Sapata 2 Furos	04
A4	Chave Zeta	01
A5	Espelho	01

Dispositivos de Montagem

Medidas Reais

P1	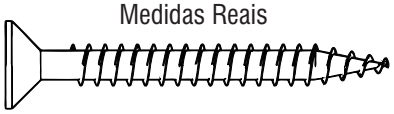	Paraf Chata 5,0 X 45	14
P2		Paraf Chata 3,5X14	08
P3	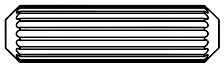	Cavilha ø8X30	05
P4		Prego 8X8	25

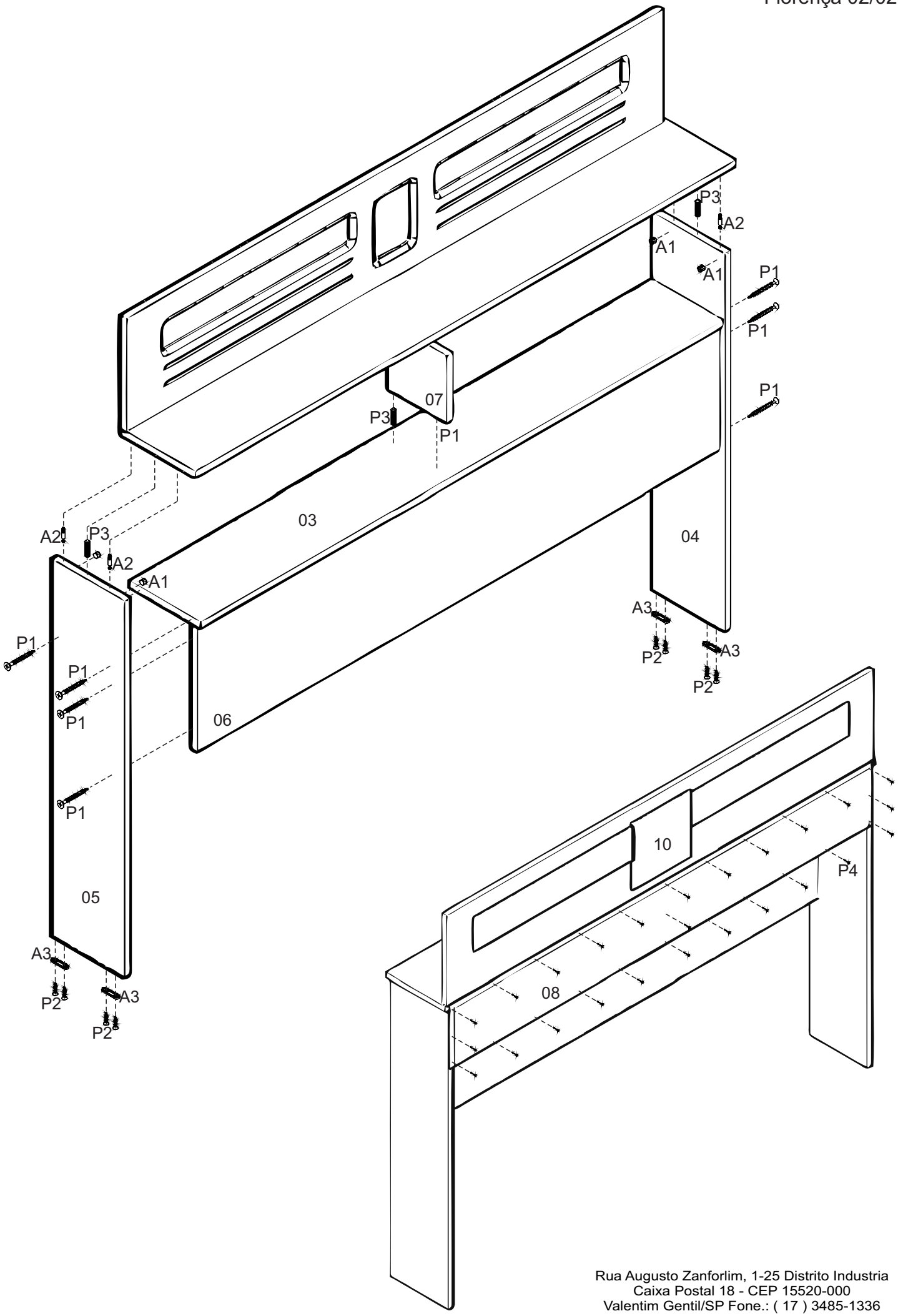

Rua Augusto Zanforlim, 1-25 Distrito Industria
Caixa Postal 18 - CEP 15520-000
Valentim Gentil/SP Fone.: (17) 3485-1336