VITAMOV CABECEIRA FLORIDA SOLTEIRO

Comp	Nome	Comp	Larg	Esp	QTD
1717	Aplique	430	270	15	1
1718	Painel Central	900	605	15	1
1719	Painel Dir/ESQ	980	750	15	1
1720	Pé	1047	200	15	1
1721	Régua	1000	220	15	1
1722	Tampo Criado	450	220	15	1
1723	Lat Dir Criado	680	320	15	1
1724	Lat Esq Criado	680	320	15	1
1725	Prat Criado	400	320	15	1
1726	Rodapé	400	70	15	2
1727	Frente Gav	394	180	15	2
1728	Lat Gav	285	100	15	4
1729	Contra Fundo Gav	375	100	15	2
1730	Fundo Gav	373	305	3	2

Dispositivos de Montagem

Medidas Reais

P1 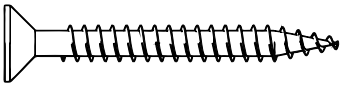 18 - Paraf Chata 5,0X45

P2 40 - Paraf Chata 3,5X12

P3 20 - Paraf Flange 3,5X16

P4 04 - Paraf Flange 4,0X25

P5 18 - Paraf Chata 4,0X25

P6 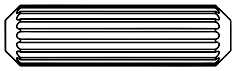 20 - Cavilha 8X30

Acessórios de Montagem

Cod	Descrição	Qtd
A1	Pé Quadrado Canto	04
A2	Puxador 192mm	02
A3	Corrediça Metálica 300mm	02
A4	Sache de Cola	01
A5	Cantoneira 18X18 Metálica	10
A6	Sapata 2 Furos	02

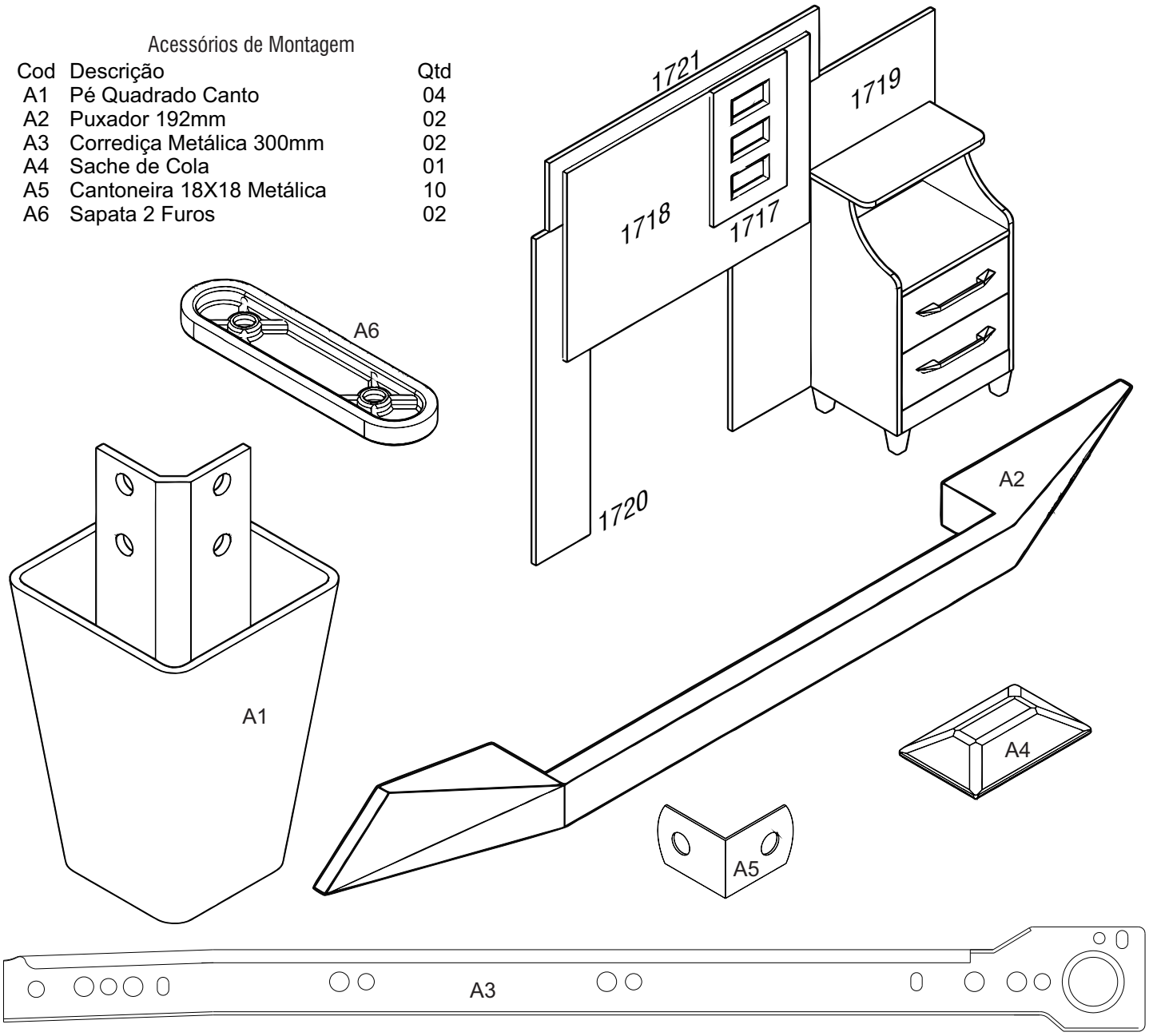

Imagens de uso exclusivo para identificação dos acessórios

FLORIDA 02/03

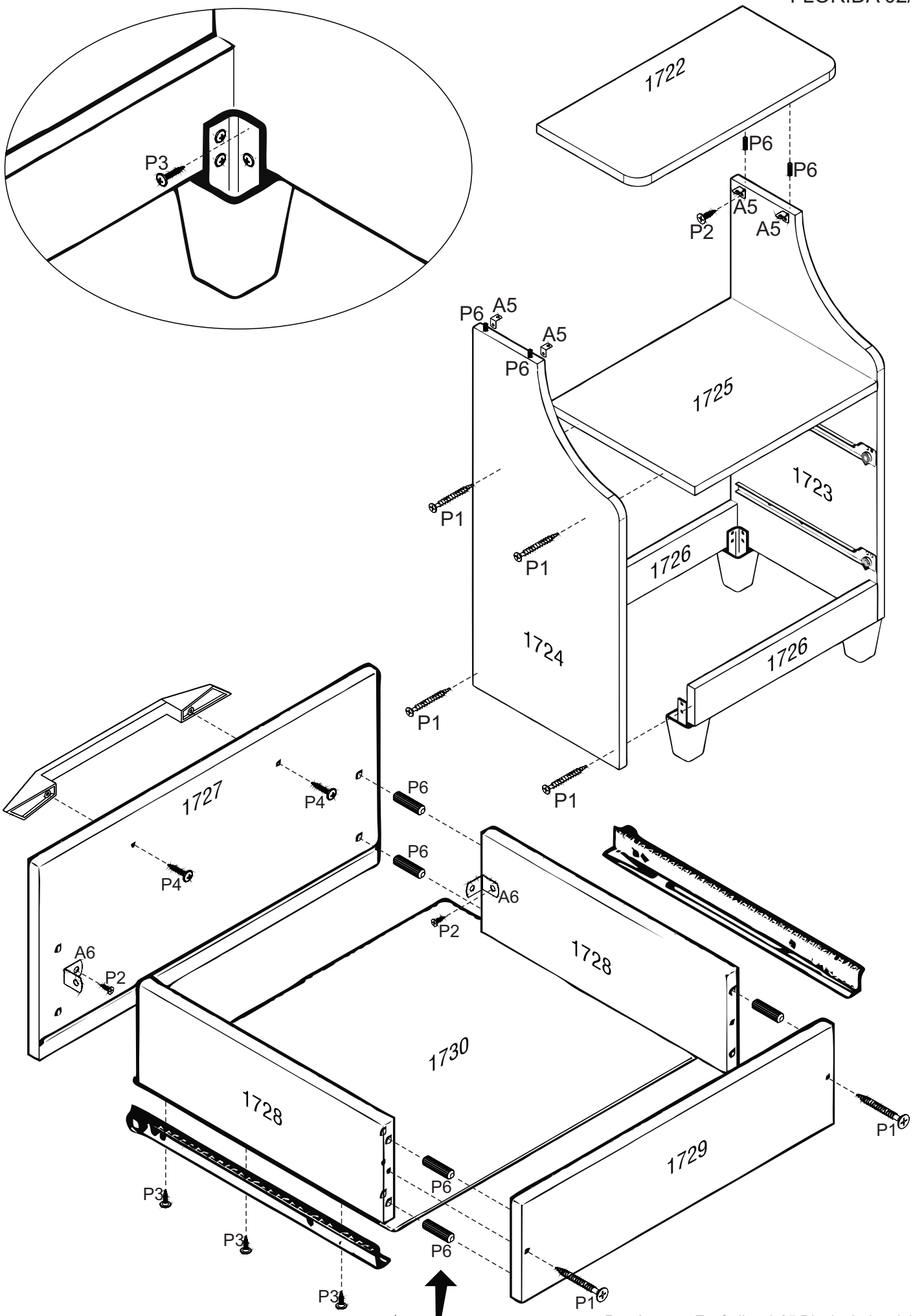

Obs.: Aplicar Cola as Cavilhas P6
usando Sache A4

Rua Augusto Zanforlim, 1-25 Distrito Industrial
Caixa Postal 18 CEP 15520-000 - Valentim Gentil/SP
Fone.: (17) 3485-1336

NESTA ETAPA VOCÊ PODE DETERMINAR
A POSIÇÃO (direito ou esquerdo) DO APLIQUE!
Montagem do Aplique:
Fixar o aplique junto com os espelhos
ao painel da cabeceira

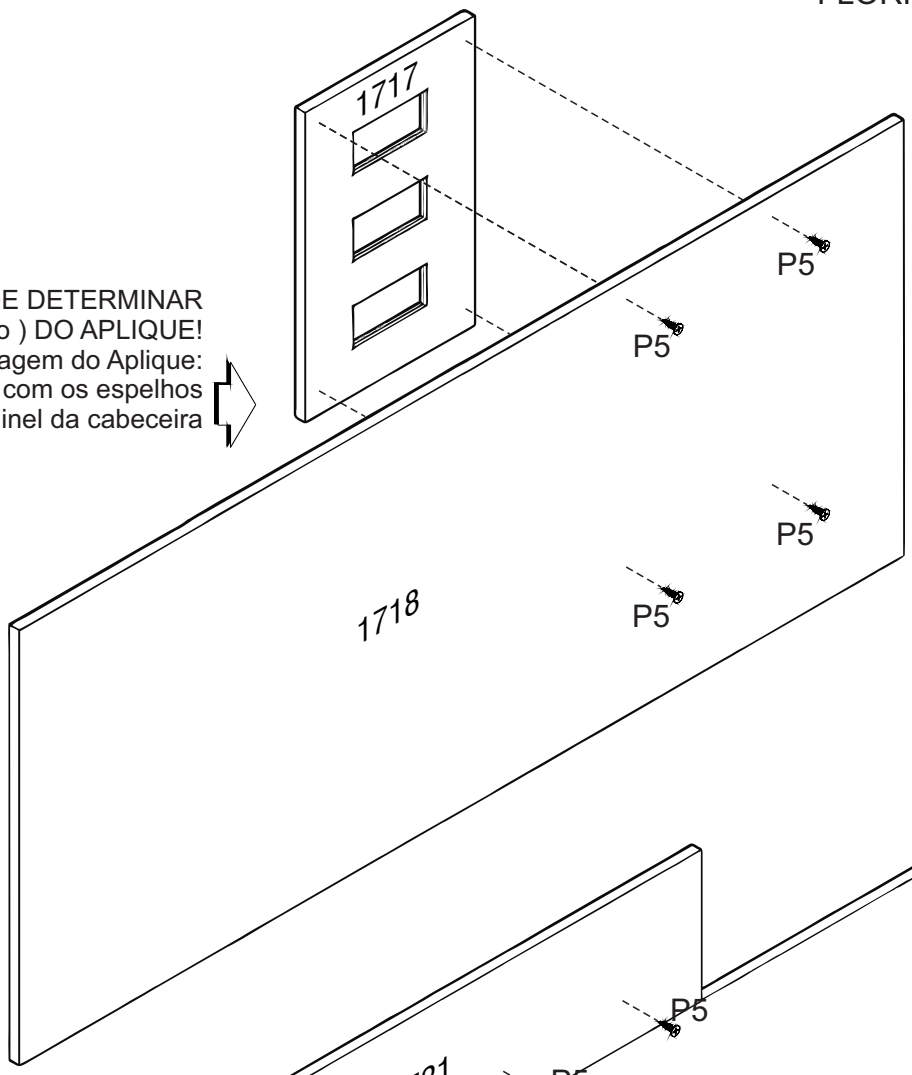

Montagem do Painel da cabeceira,
régua, e dos painéis dos criados.
Todas as peças tem suas furações
pré-marcadas para facilitar e direcionar
a montagem

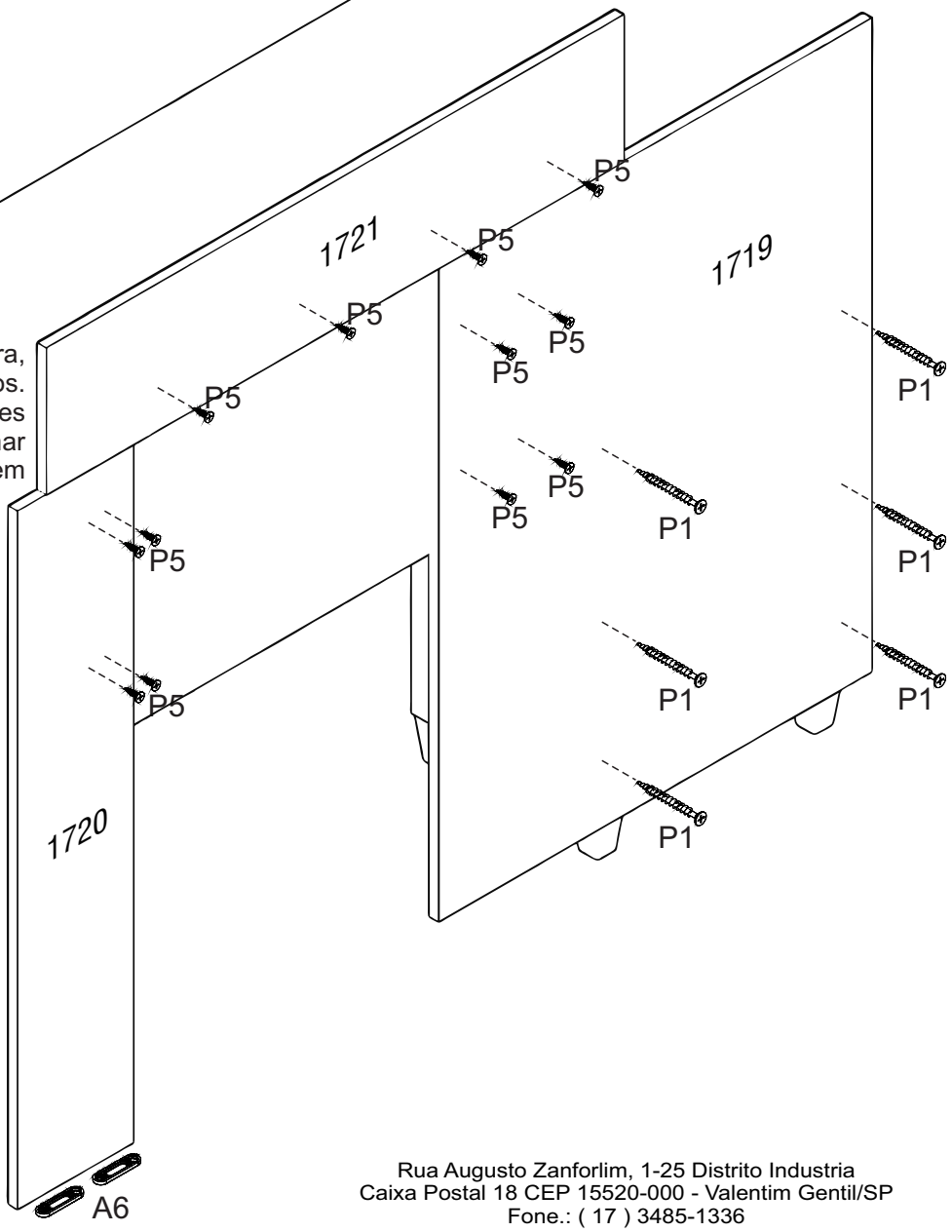

Rua Augusto Zanforlim, 1-25 Distrito Industria
Caixa Postal 18 CEP 15520-000 - Valentim Gentil/SP
Fone.: (17) 3485-1336