Cama Imperial 1,60 / 1,40 / 0,90

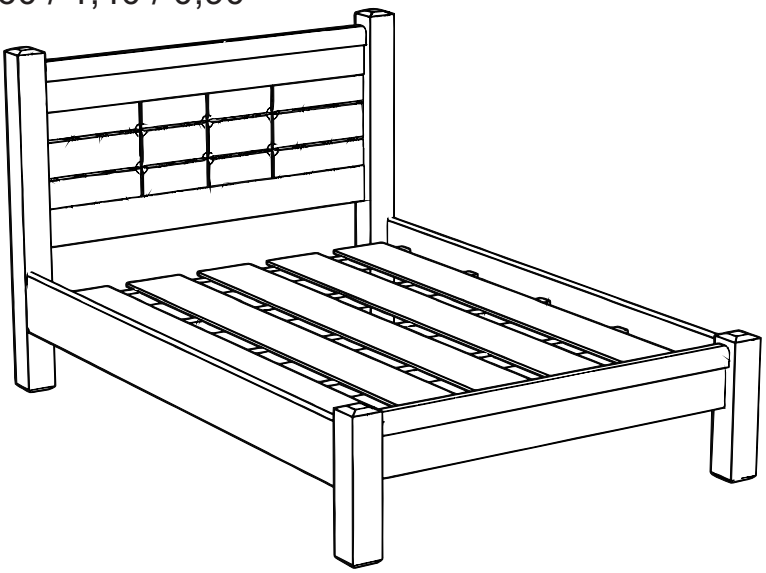

Comp	IMPERIAL 1,60	Comp	Larg	Esp	QTD
2112	Pé Cabeceira	1140	95	95	02
2113	Pé Peseira	450	95	95	02
2126	Painel 1,60	1450	355	6	01
2127	Travessa da Peseira 1,60	1450	150	15	01
2128	Moldura 1,60	1450	60	30	02
2129	Travessa Superior e Inferior 1,60	1450	126	15	02
2474	Barra 1,60	2000	200	20	02
2120	Ripa 1,60	1850	200	10	06
2130	Sarrafo Reforçado 1,60	1585	45	45	05

Comp	IMPERIAL 1,40	Comp	Larg	Esp	QTD
2112	Pé Cabeceira	1140	95	95	02
2113	Pé Peseira	450	95	95	02
2121	Painel 1,40	1250	355	6	01
2122	Travessa da Peseira 1,40	1250	150	15	01
2123	Moldura 1,40	1250	60	30	02
2124	Travessa Superior e Inferior 1,40	1250	126	15	02
2118	Barra 1,40	1900	200	20	02
2120	Ripa 1,40	1850	200	10	06
2125	Sarrafo Reforçado 1,40	1385	45	45	05

Comp	IMPERIAL 0,90	Comp	Larg	Esp	QTD
2112	Pé Cabeceira	1140	95	95	02
2113	Pé Peseira	450	95	95	02
2114	Painel 0,90	750	355	6	01
2115	Travessa da Peseira 0,90	750	150	15	01
2116	Moldura 0,90	750	60	30	02
2117	Travessa Superior e Inferior 0,90	750	126	15	02
2118	Barra 0,90	1900	200	20	02
2120	Ripa 0,90	1850	200	10	06
2119	Sarrafo Reforçado 0,90	885	45	45	05

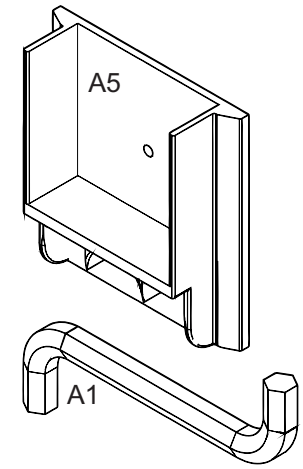

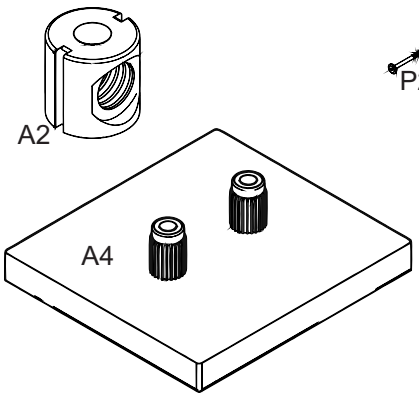

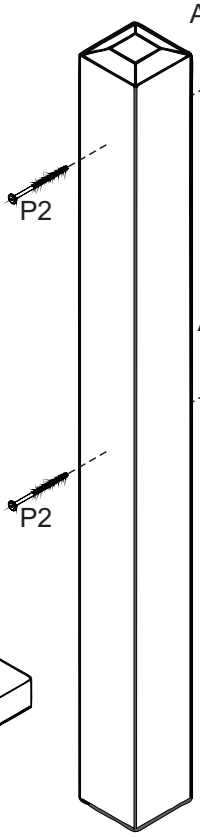

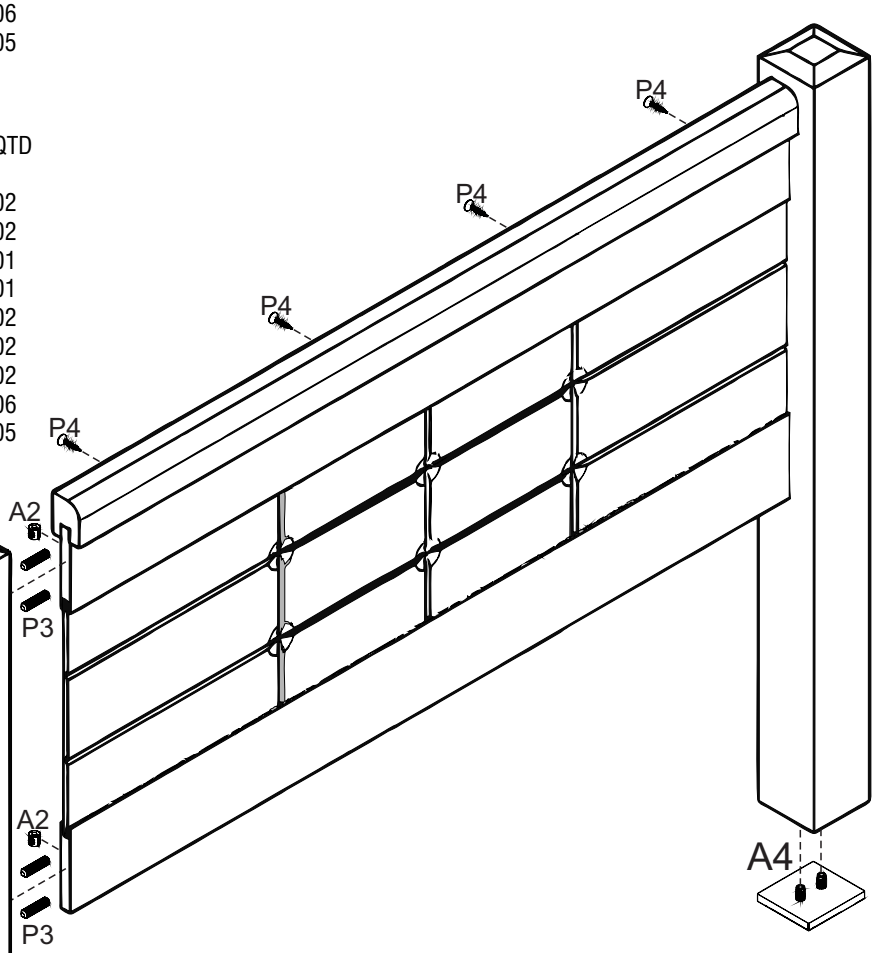

Acessórios de Montagem

Cod	Descrição	Qtd
A1	Chave Zeta	01
A2	Porca Cilindrica	06
A3	Porca Eliptica	08
A4	Sapata 75X75	04
A5	Suporte Sarrafo 45x45	10

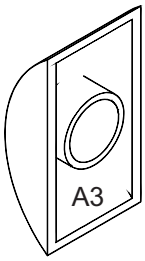

Imagens de uso exclusivo para identificação dos acessórios

Genova Casal / Solteiro Folha 02/02

Dispositivos de Montagem

Medidas Reais

P1 — 08 - Paraf 1/4 X 140 Allen

P2 — 06 - Paraf 1/4 X 130 Allen

P3 — 12 - Cavilha ø8 X 50

P4 — 08 - Paraf Chata 3,5 X 30

P5 — 10 - Paraf 4,5 X 40 Flange

P6 — 45 - Prego 12 X 12

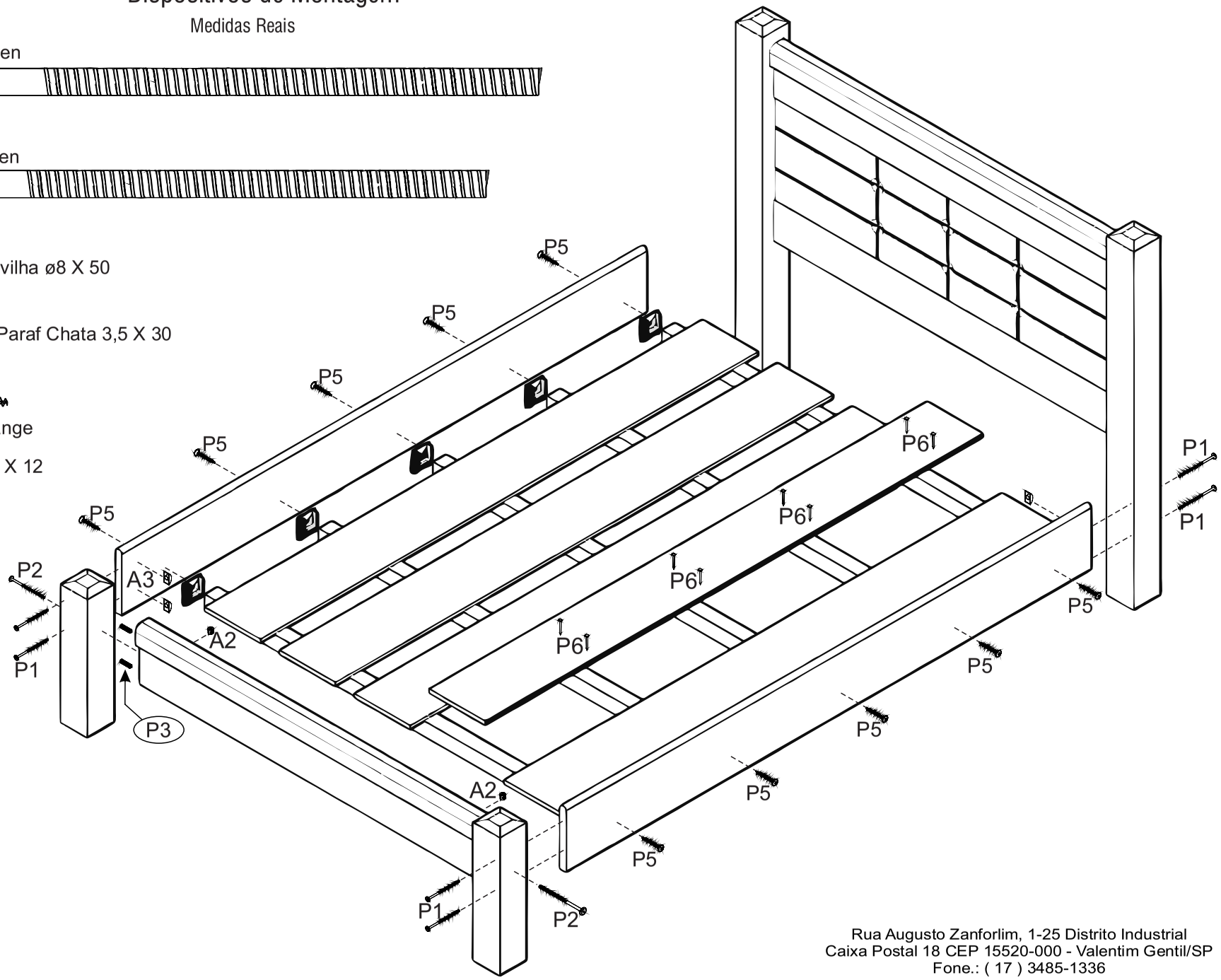

Rua Augusto Zanforlim, 1-25 Distrito Industrial
Caixa Postal 18 CEP 15520-000 - Valentim Gentil/SP
Fone.: (17) 3485-1336