Basoto Madeira

Rua: Augusto Zanforlin, 1-25 - Distr. Industrial - CEP 15520-000
Fone/Fax: (17) 3485-1336 - Valentim Gentil - SP
e-mail: basoto@basotomadeira.com.br

Cama Casal Solt. Luiza

Acessórios

A	Parafuso 1/4x110	06	G	Chave Zeta	01
B	Parafuso 1/4x120	08	H	Tapa Furo 8mm	08
C	Cavilha 08x30	10	I	Tampa CPL	15
D	Porca Cilindrica	06	J	Sapata c/Pino	04
E	Porca Eliptica	08	L	Parafuso 4,0x25	08
F	Prego 12x12	45	M	Suporte Sarrafo	10

Nº	Descrição	Qtd.
01	Pé da Cabeceira - 1,070x0,075x7,5 / Solteiro -	02
02	Painel - 1,282x0,580x15 / Solteiro - 0,782x0,580x15	01
03	Régua - 1,380x0,100x15 / Solteiro - 0,880x0,100x15	01
04	Travessa da Peseira - 1,282x0,200x15 / Solteiro - 0,782x0,200x15	01
05	Pé da Peseira - 0,400x0,075x7,5/ Solteiro - 0,400x0,075x7,5	02
06	Aplique - 0,700x0,360x15 / Solteiro - 0,450x0,360x15	01
07	Espelho - 0,235X0,080X3	02
08	Barra - 1,900x0,140x20 / Solteiro - 1,900x0,140x20	02
09	Ripa	09
10	Sarrafo	05
11	Quinto e Sexto Pé -	02

OBS: Na Solteiro é um quinto pé só.

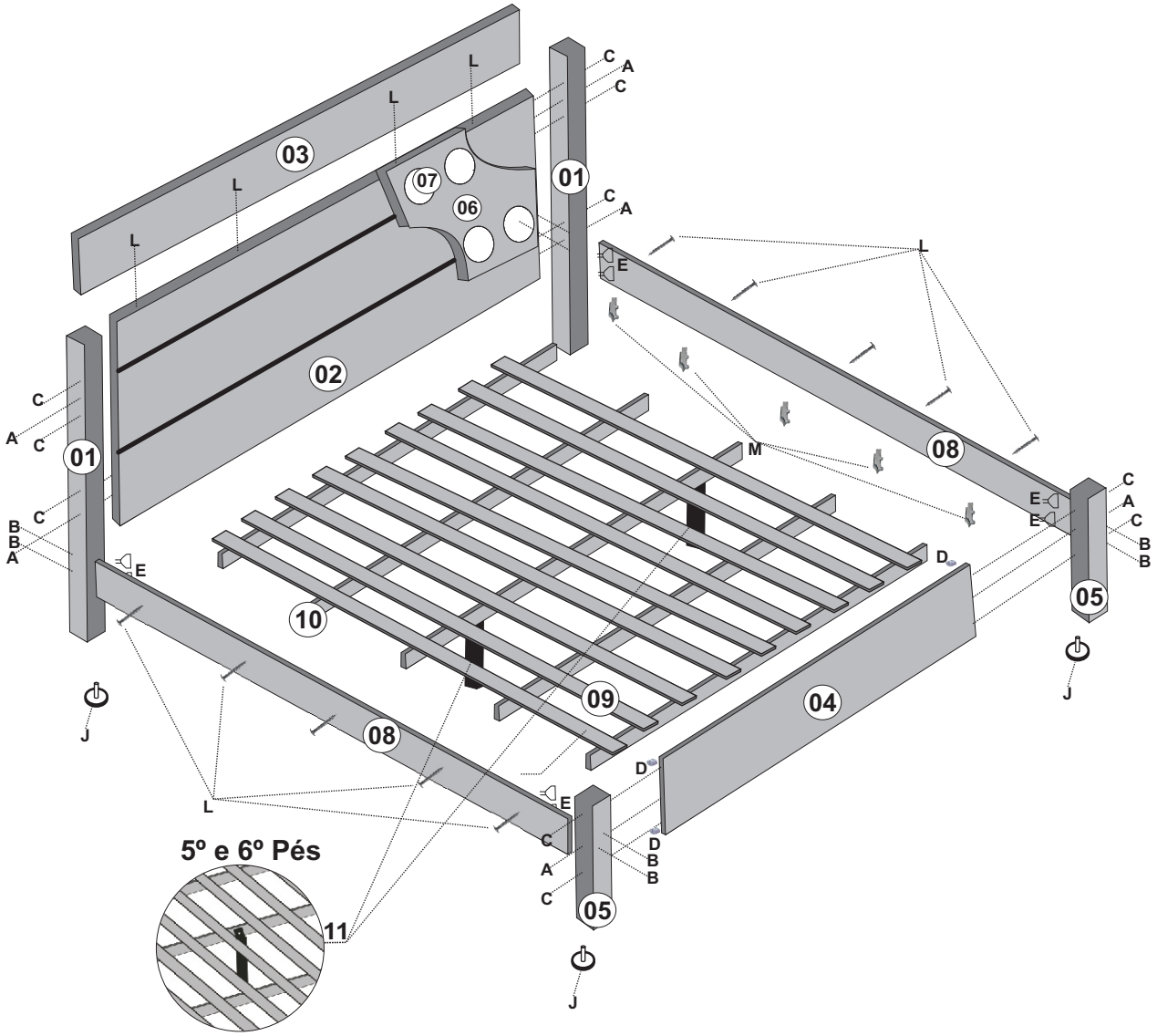

Gráfica Jacc - (17) 3283-1544