VITAMOV

MANUAL DE MONTAGEM
ESTANTE CASA MAGIA

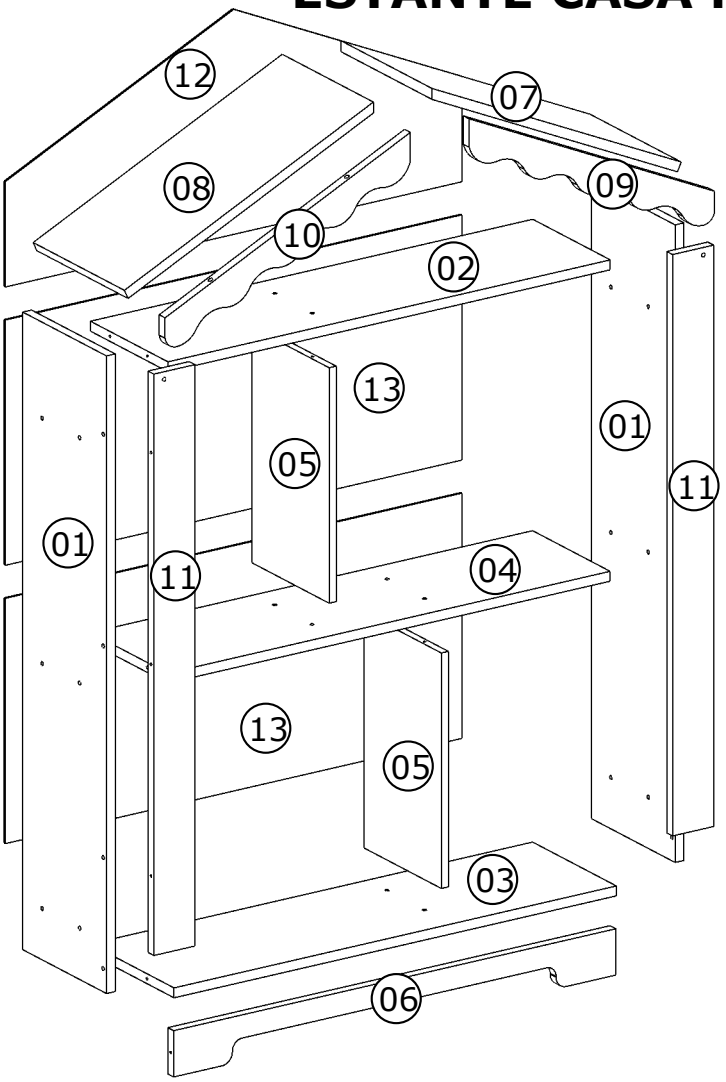

ATENÇÃO: PARA SEGURANÇA, APÓS A MONTAGEM É OBRIGATÓRIO FIXAR O PRODUTO NA PAREDE.

FERRAMENTAS NESCESSÁRIAS
(NÃO FORNECIDAS)

CHAVE PHILIPS

MARTELO

PESSOAS PARA MONTAGEM

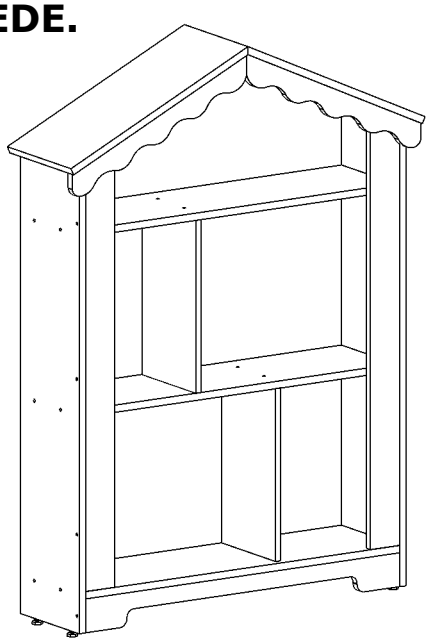

CUIDADOS COM LIMPEZA E CONSERVAÇÃO DO PRODUTO:

- para limpeza utilizar apenas pano seco, pois utilizamos na pintura verniz ultravioleta, que dispensa o uso de água e qualquer produto químico (cera, lustra móveis, álcool, verniz, solventes, corrosivos, detergentes, sabão em geral, etc).

- não utilizar produtos abrasivos, como palha de aço (tipo bombril), ou esponja abrasiva (tipo scoth-brite), pois esses produtos podem arranhar a superfície revestida.

-recomendamos que periodicamente, o cliente aperte todos os parafusos que fixam o produto .

ENDEREÇO
Rua: Augusto Zanforlim, 1-25 - Distrito Industrial
Cx. Postal 18 - CEP 15520-000 - Valentim Gentil SP

CONTATO
Telefone: 17 3485 1336
Fax: 17 3485 3483

E-MAIL
basoto@basotomadeira.com.br
vitamov@vitamov.com.br

CONDIÇÕES DE GRANTIA E ASSISTENCIA TECNICA

I-MONTAGEM DO PRODUTO:

Na instalação ou montagem de nossos produtos utilize sempre a mão de obra (montador) especializada, e principalmente a validade de sua garantia, recomendo que os produtos sejam montados pelos funcionários (montadores) dos próprios revendedores/ lojistas, ou por montador indicados por eles ou um montador profissional.

II – Abrangência e Prazo de Garantia:

O prazo desta é de 3 meses (90 dias Lei do Consumidor), contado este prazo a partir da de emissão da Nota Fiscal do Consumidor, garantindo, dessa forma o produto contra eventuais defeitos de material ou de fabricação.

Antes de realizar qualquer tipo de troca ou assistência técnica, a VITAMOV tem por direito realizar uma análise do produto para verificar se houve ou não defeito de fabricação ou de matéria-prima.

A VITAMOV irá a seu critério exclusivo, consertar ou substituir estes produtos se constatar que ele apresenta defeito de material ou fabricação, e se for identificado problema de fabricação ou de matéria–prima, a mesma se reserva ao direito de trocar ou conserto apenas a parte ou componente especifico do problema, não sendo de direito do consumidor exigir a substituição total do produto.

III-LIMITES DE GARANTIA:

1 - Exclui desta garantia o conserto de produtos danificados em decorrência:

1.1 – Do uso de produtos inadequado do produto, ou em desacordo com a finalidade e as aplicações para quais foi projetado;

1.2 Do desgaste natural do produto;

1.3 Da montagem inadequada ou em desacordo com as especificações contidas no manual de montagem;

1.4 Da não observância das recomendações de limpeza e conservação do produto;

1.5 Do conserto, ajustes ou modificações do produtos por pessoas não autorizadas pela VITAMOV.

1.6 De acidentes quedas, exposição do produto à umidade excessiva ou diariamente em contato com água, ou da ação direta dos agentes da natureza como (sol, chuva, vento, maresias, enchentes, etc);

1.7 De danos ocasionados por pragas com cupim, brocas, formigas ou qualquer outro tio de pragas urbanas ou rural.

A VITAMOV declara que está plenamente enquadrada nas exigências do Código de Defesa do Consumidor.

BRANCO/ROSA	BRANCO	Nº	DESCRIÇÃO	QTD.	MEDIDAS				
333810	333810	1	LATERAL ESQ/DIR	2	964	x	215	x	15
334639	334610	2	PRATELEIRA SUPERIOR	1	738	x	199	x	15
334839	334810	3	BASE	1	738	x	215	x	15
334739	334710	4	PRATELEIRA CENTRAL	1	738	x	199	x	15
334539	334510	5	DIVISÓRIA	2	356	x	198	x	15
334110	334110	6	RODAPÉ	1	738	x	70	x	15
334339	334310	7	TELHADO DIREITO	1	472	x	234	x	15
334439	334410	8	TELHADO ESQUERDO	1	472	x	234	x	15
333910	333910	9	FRENTE TELHADO DIREITO	1	484	x	56	x	15
334010	334010	10	FRENTE TELHADO ESQUERDO	1	484	x	56	x	15
334210	334210	11	PÉ FRONTAL	2	882		70		15
335010	335010	12	FUNDO SUPERIOR	1	764	x	338	x	3
334910	334910	13	FUNDO INFERIOR	2	764	x	472	x	3
335111	335110	14	KIT FERRRAGENS	1					

CÓD.	DESENHO DO ITEM	QTD.	CÓD.	DESENHO DO ITEM	QTD.
A	PARAFUSO 5,0 x 50 ESCAREADO	28	N	PARAFUSO 5,0 x 75 PHILIPS	02
B	PARAFUSO 3,5 x 25 CHATA	02			
C	PARAFUSO 3,5 x 14 CHATA	10			
D	PINO MINIFIX 32mm	04			
E	TAMBOR MINIFIX 12mm	04			
F	PREGO 08 x 08	30			
G	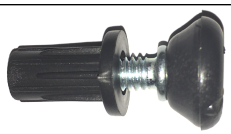 SAPATA NIVELADORA COM BUCHA	04			
H	GARRA PARA FUNDO	10			
I	CHAPA RETA 2 FUROS	01			
J	TAPA FURO ADESIVO	20			
K	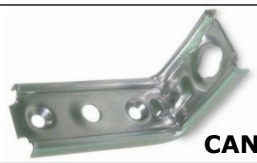 CANTONEIRA SUPORTE AÉREO	02			
L	CAPA SUPORTE AÉREO	02			
M	BUCHA PAREDE Nº 08	02			

G - 02 pçs

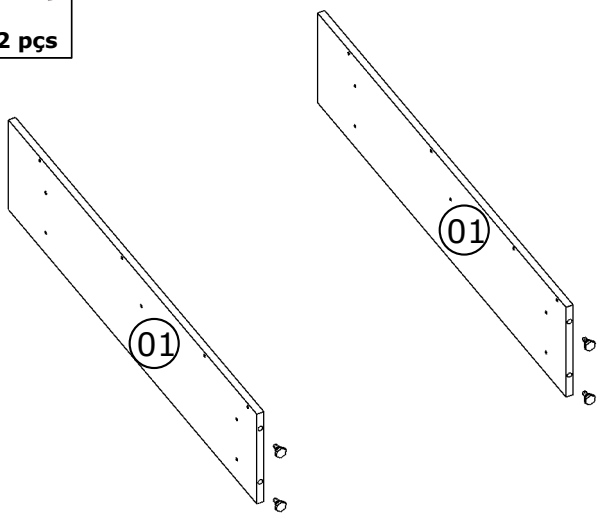

1 - ENCAIXE A SAPATA REGULAVEL "G" NAS LATERAIS Nº01.

PASSO 01

A - 12 pçs

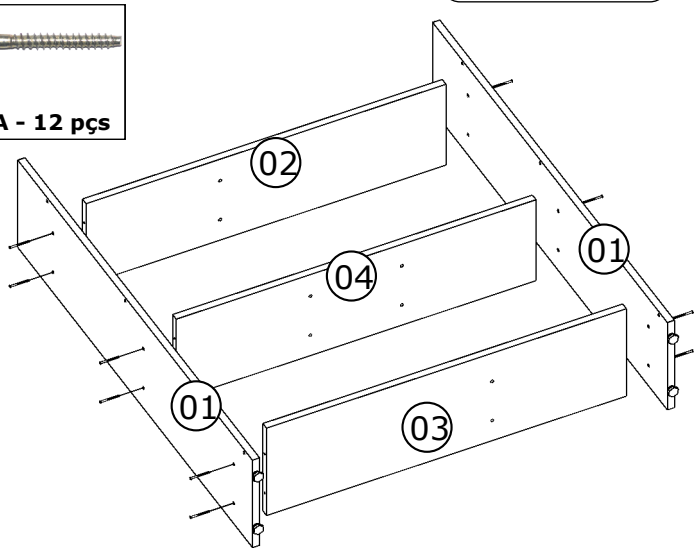

1 - FIXAR A PRATELEIRA SUPERIOR Nº02, A PRATELEIRA CENTRAL Nº04 E A BASE Nº03 NAS LATERAIS Nº01, COM PARAFUSO "A" (5,0 x 50).

PASSO 02

A - 08 pçs

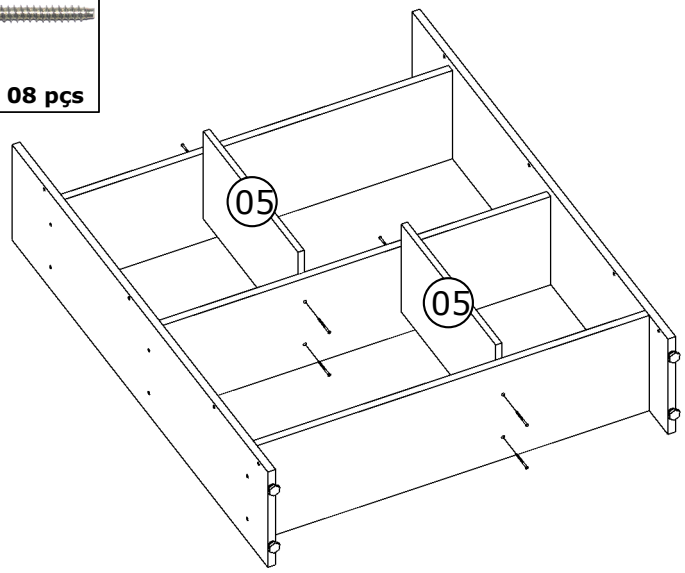

1 - FIXAR AS DIVISÓRIAS Nº05 COM PARAFUSO "A" (5,0 x 50).

PASSO 03

A - 06 pçs

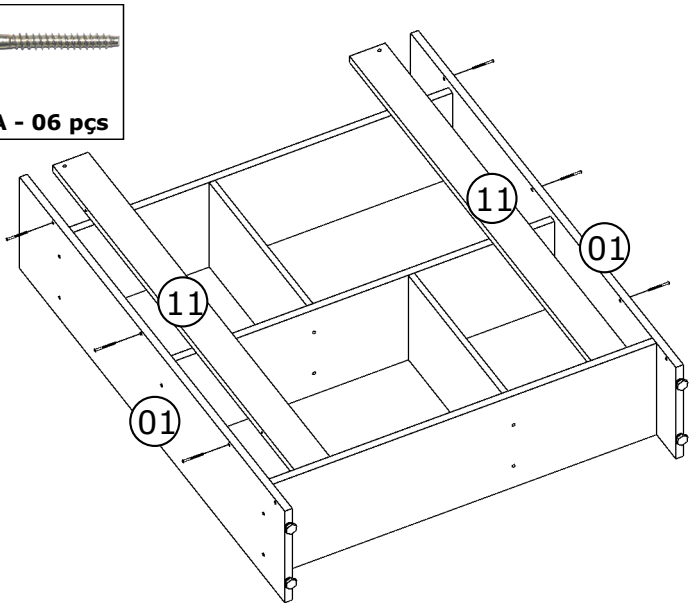

1 - FIXAR OS PÉS Nº11 NAS LATERAIS Nº01 COM PARAFUSO "A" (5,0 x 50).

PASSO 04

A - 02 pçs

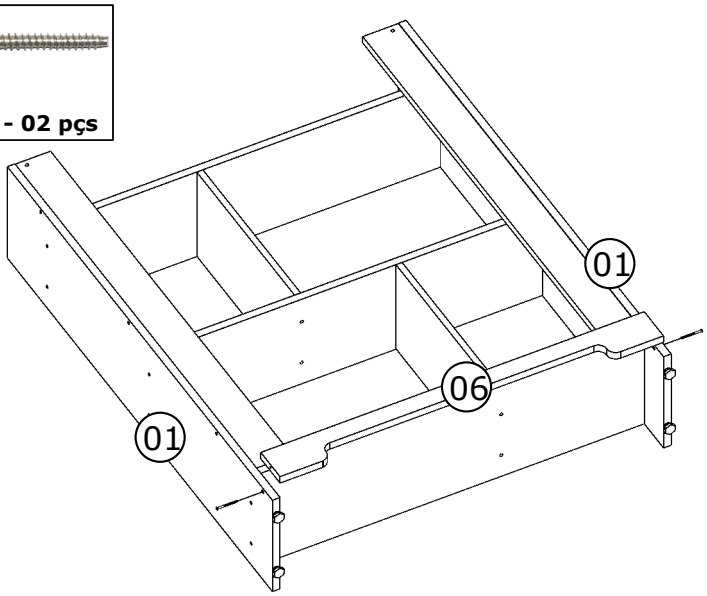

1 - FIXAR O RODAPÉ Nº06 NAS LATERAIS Nº01 COM PARAFUSO "A" (5,0 x 50).

PASSO 05

D - 04 pçs

E - 04 pçs

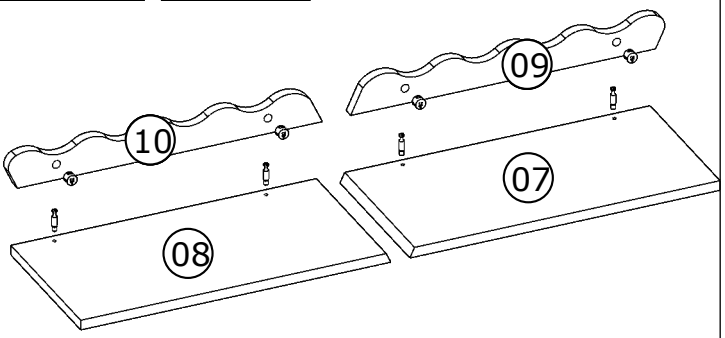

1 - FIXAR A FRENTE DO TELHADO DIREITO Nº09 NO TELHADO DIREITO Nº07, FIXAR A FRENTE DO TELHADO ESQUERDO Nº10 NO TELHADO ESQUERDO Nº08 COM PINO MINIFIX "H" E O TAMBOR MINIFIX "M".

PASSO 06

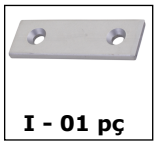
I - 01 pç

C - 02 pçs

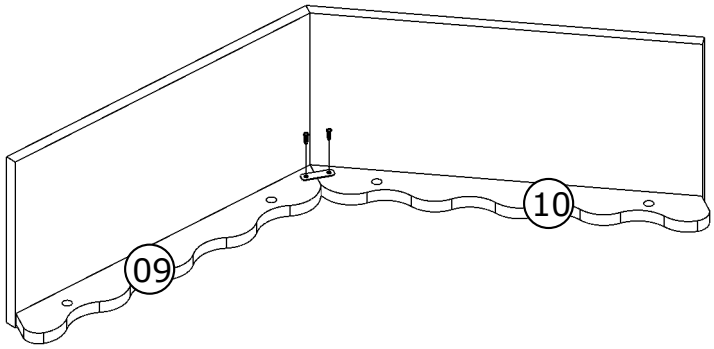

1 - FAZER A UNIÃO DO TELHADO COM A CHAPA RETA DOIS FUROS "N" E O PARAFUSO "G" (3,5 x 14).

PASSO 07

C - 08 pçs

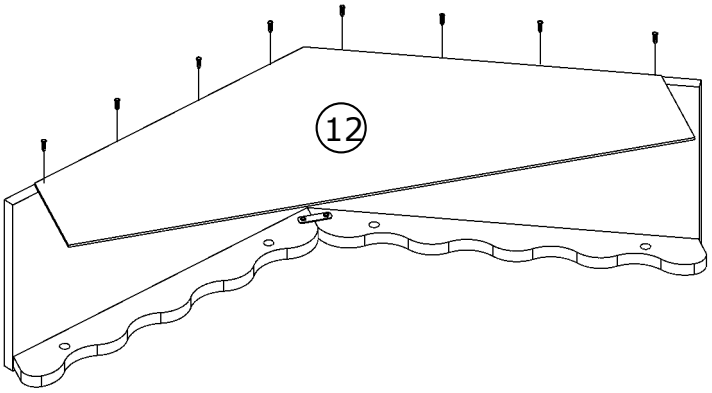

1 - FIXAR O FUNDO SUPERIOR Nº15 NO TELHADO COM PARAFUSO "G" (3,5 x 14).

PASSO 08

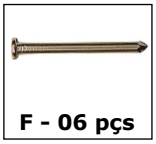
F - 06 pçs

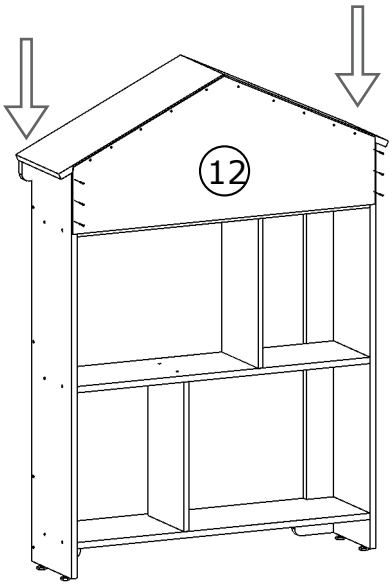

1 - ENCAIXE O TELHADO NA CABECEIRA E FIXE O FUNDO Nº12 COM PREGO "F" (10 x 10).

PASSO 09

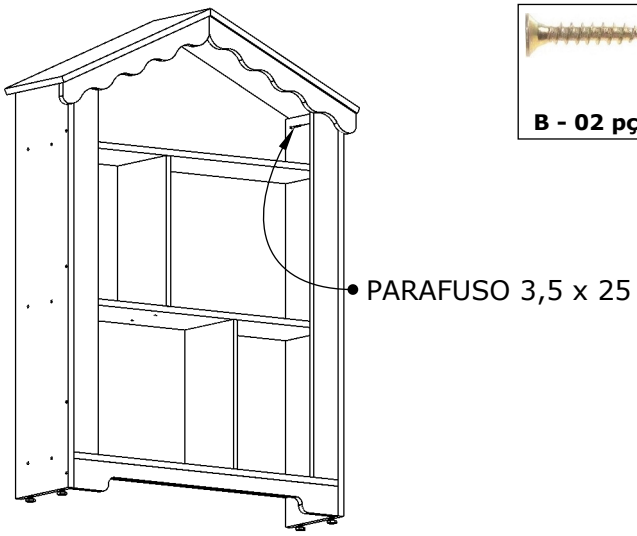

B - 02 pçs

1 - FIXAR A FRENTE DO TELHADO NO PÉ COM PARAFUSO "B" (3,5 x 25).

PASSO 10

H - 10 pçs

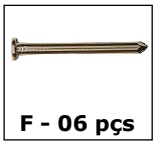
F - 06 pçs

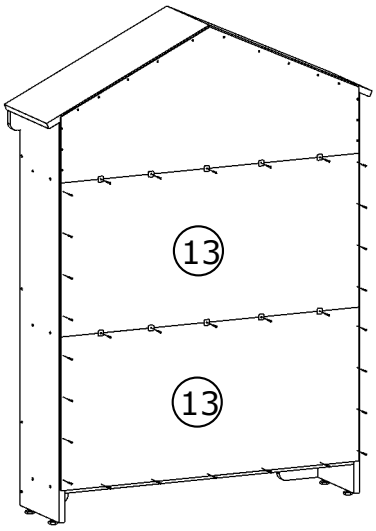

1 - FIXAR O FUNDO INFERIOR Nº13 COM PREGO "F" (08 x 08). NA JUNÇÃO DOS FUNDO UTILIZAR A GARRA PRA FUNDO "H".

PASSO 11

PARA SEGURANÇA, APÓS A MONTAGEM É OBRIGATÓRIO FIXAR O PRODUTO NA PAREDE.

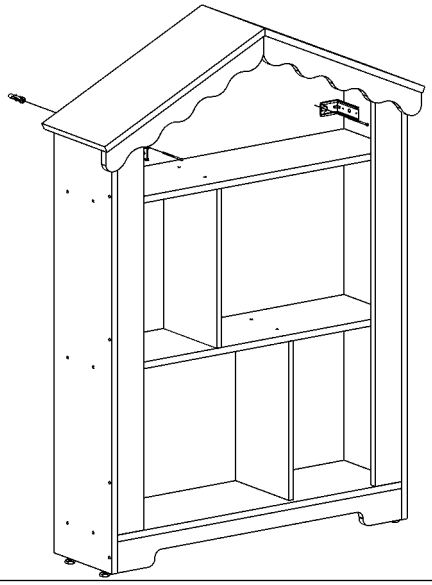

K - 02 pçs

C - 04 pçs

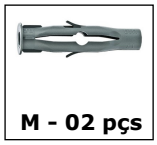
M - 02 pçs

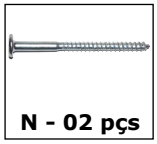
N - 02 pçs

PASSO 12