KIT GABI 10 PORTAS
GABI 10 DOORS KITCHEN CABINET
ARMARIO DE COCINNA GABI 10 PUERTAS

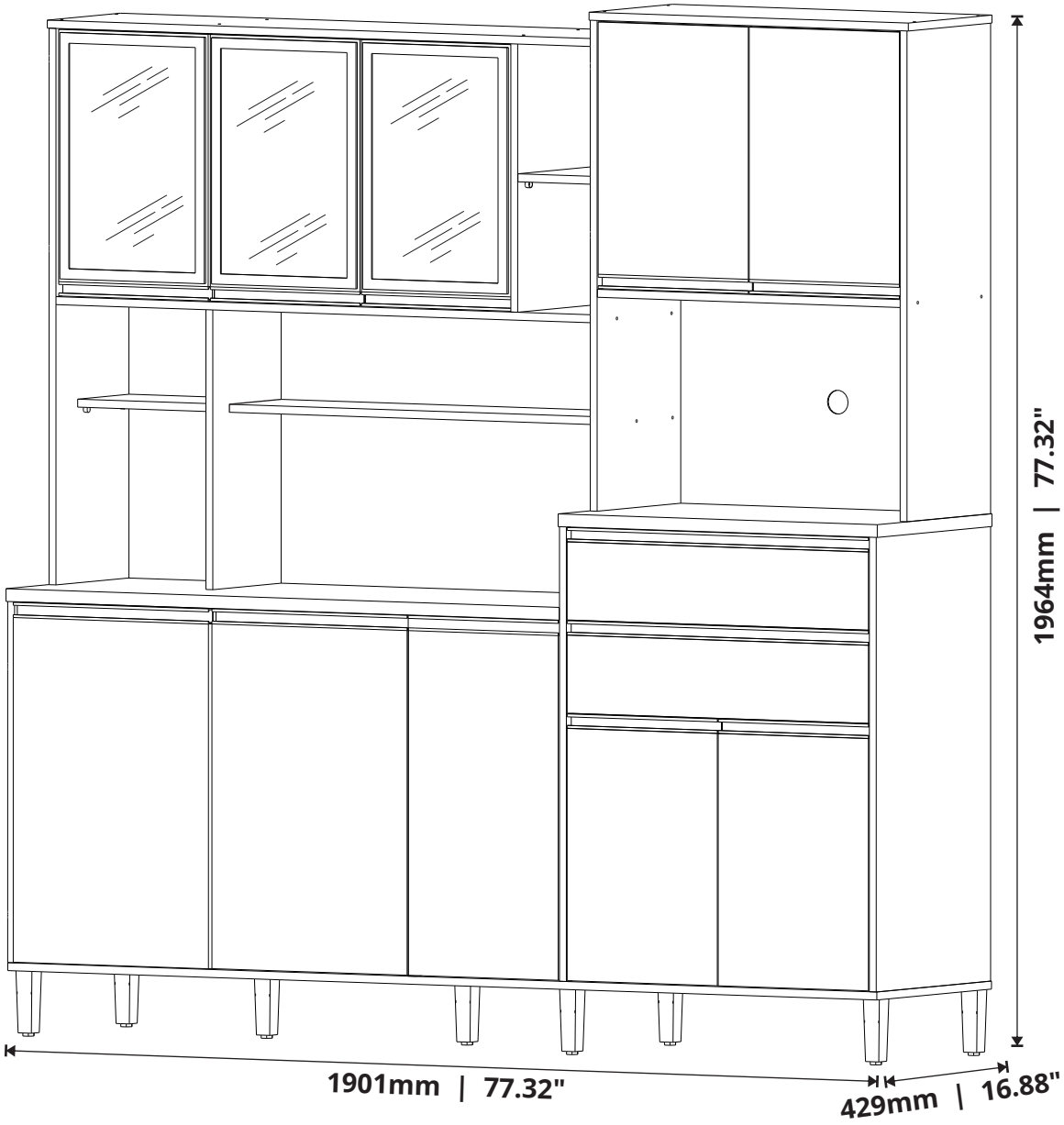

Rua Augusto Zanforlim, 1-25 - Distrito Industrial
CEP: 15520-000, Valentim Gentil/SP - Cx. Postal 18
Fone: (17) 3485-1336
vitamov@vitamov.com.br

ACESSÓRIOS

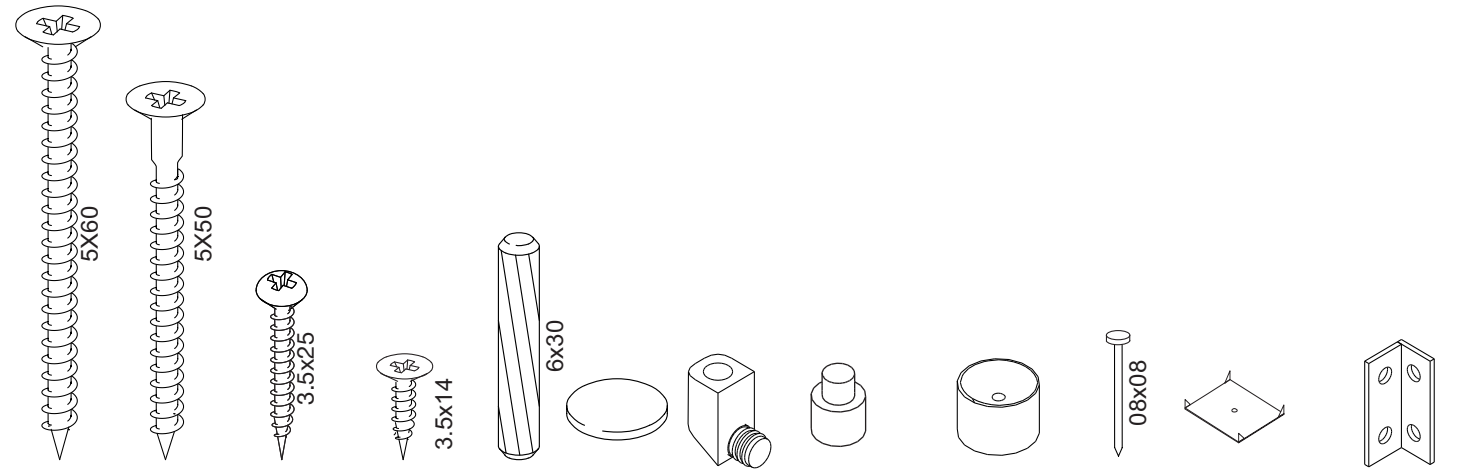

PARAFUSO SCREW TORNILLO	PARAFUSO SCREW TORNILLO	PARAFUSO SCREW TORNILLO	PARAFUSO M M SCREW TORNILLO M	CAVILHA DOWEL TARUGO	TAPA FURO CAP TAPA	TRAPÉSIO TRAPEZE TRAPECIO	SUP. PRAT. SHELF SUP. SOP. REPISA	SUP. PRAT REDONDO ROUND SHELF SUP. SOP. REP. REDONDO	PREGO NAIL CLAVO	GARRA P/ FUNDO BACK JOIN GARRA DE FUNDO	CANT. 4 FUROS 4 HOLES ANG. BRACK. ESCU. DE ANG. 4 AGUJ.
A	B	C	D	E	F	G	H	I	J	K	L
09 x	45 x	06 x	120 x	22 x	40 x	08 x	16 x	05 x	110 x	40 x	04 x

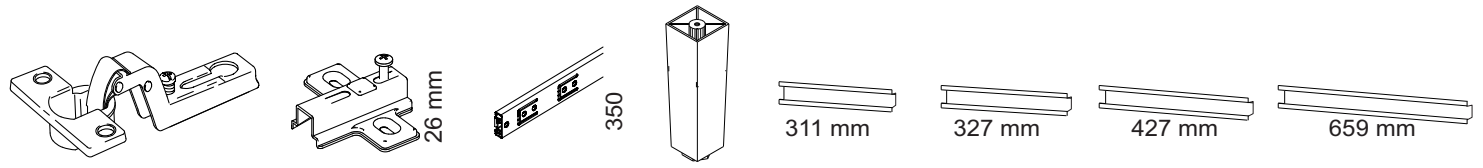

DOBRADIÇA 26MM 26 MM HINGE BISAGRA 26 MM	CALÇO DOBRADIÇA HINGE BASE BASE BISAGRA	COR. TELESC. TELESC. SLIDER COR. TELESC.	PÉS LEGS PIES	PUXADOR HANDLE MANIJA	PUXADOR HANDLE MANIJA	PUXADOR HANDLE MANIJA	PUXADOR HANDLE MANIJA
M	N	O	P	Q	R	S	T
20 x	20 x	04 x	08 x	01 x	07 x	02 x	02 x

CAPACIDADE DE CARGA

LOAD CAPACITY - CAPACIDAD DE CARGA

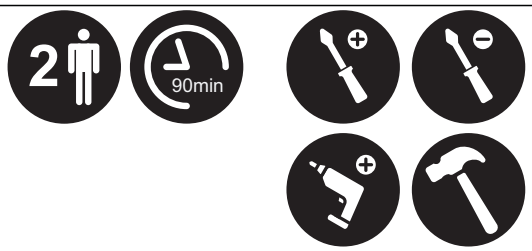

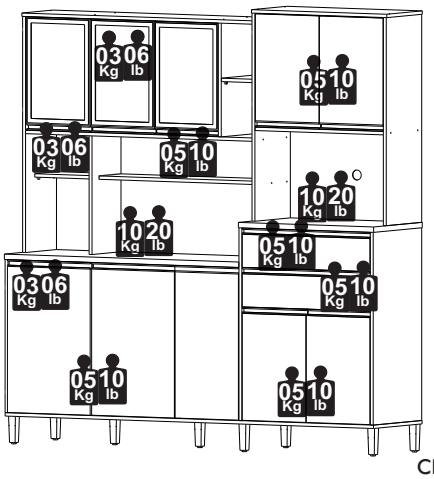

A CAPACIDADE DE CARGA INDICADA É DISTRIBUÍDA NAS ÁREAS DEMONSTRADAS.

THE INDICATED LOAD CAPACITY IS DISTRIBUTED IN THE SHOWN AREAS.

LA CAPACIDAD DE CARGA INDICADA ES DISTRIBUIDA EN ZONAS DEMONSTRADAS.

CERTIFICADO DE GARANTIA

CERTIFICATE OF WARRANTY - CERTIFICADO DE GARANTÍA

DISPOSIÇÕES
O projeto, instalação e a montagem na residência do consumidor não é responsabilidade da Vitamov. A montagem deve seguir corretamente as instruções que se encontram dentro da embalagem de cada módulo.
A Vitamov se reserva o direito de efetuar modificações de caráter técnico em seus produtos, sem aviso prévio.
EXCLUSÃO DA GARANTIA
O presente termo exclui de sua garantia:
- danos causados em consequência de acidentes, mau uso, manuseio ou deslocamento incorreto dos produtos;
- danos causados por montagem inadequada;
- danos em decorrência de agentes externos (inundações, incêncio, etc);
- defeitos oriundos de umidade excessiva
A fixação dos armários de forma segura e garantida depende da qualidade da parede na qual os mesmos serão instalados. A Vitamov não se responsabiliza por danos causados por instalações dos armários em paredes inadequadas.

PROVISIONS
The design, installation and assembly in the consumer's home is not the responsibility of Vitamov. Assembly must correctly follow the instructions given found inside the packaging of each module.Vitamov reserves the right to make technical changes to its products without prior notice.
EXCLUSION OF WARRANTY
This term excludes from its warranty:
- damage caused as a result of accidents, misuse, incorrect handling or displacement of the products;- damage caused by improper assembly;
- damage resulting from external agents (floods, fire, etc.);
- defects from excessive humidity. Fixing the cabinets safely and securely depends on the quality of the wall on which they will be installed. Vitamov is not responsible for damage caused by installing cabinets on inadequate walls.

PROVISIONES
El diseño, instalación y montaje en el domicilio del consumidor no es responsabilidad de Vitamov. El montaje debe seguir correctamente las instrucciones dadasque se encuentra dentro del embalaje de cada módulo.Vitamov se reserva el derecho de realizar cambios técnicos en sus productos sin previo aviso.
EXCLUSIÓN DE GARANTÍA
Este certificado excluye de su garantía:
- daños causados como consecuencia de accidentes, mal uso, manejo incorrecto o desplazamiento de los productos;
- daños causados por un montaje inadecuado;
- daños resultantes de agentes externos (inundaciones, incendios, etc.);
- defectos por exceso de humedadLa fijación de los gabinetes de manera segura y segura depende de la calidad de la pared en la que se instalarán.
Vitamov no es esponsable dedaños causados por instalar gabinetes en paredes inadecuadas.

PEÇAS
PIECES - PIEZAS

Nº PÇ	PORTUGUÊS	ENGLISH	ESPAÑOL	Medidas/Measures/ Medidas	Qtde.	Cod. Assist.
1	Base	Base	Base	1901 X 1421 X 15	1	3889
2	Lateral Inferior Direito	Right Bottom Side	Lado Inferior Derecho	856 X 420 X 15	1	3890
3	Lateral Esquerda Gaveteiro	Center Bottom Side Partition	Lado Izquierdo Cajonera	856 X 420 X 15	1	3891
4	Lateral Inferior Esquerda	Left Bottom Side	Lado Inferior Izquierdo	680 X 420 X 15	1	3893
5	Divisório Esquerda	Shelf 1	Repisa Nº1	680 X 420 X 15	1	3892
6	Tampo Do Balcão Nº1	Top 1	Tapa Nº1	1208 X 426 X 24	1	3887
7	Tampo Do Balcão Nº2	Top 1	Tapa Nº1	696 X 426 X 24	1	3888
8	Lateral Superior Direita	Right Upper Side	Lado Superior Derecho	924 X 307 X 15	1	3898
9	Lateral Superior Interna	Center Superior Side	Lado Superior Interno	924 X 307 X 15	1	3904
10	Lateral Superior Esquerda	Center Superior Side	Lado Superior Interno	1048 X 268 X 15	1	3897
11	Divisória Nicho	Niche Partition	Partición Nicho	505 X 267 X 15	1	3912
12	Divisória Superior Esquerda	Left Upper Partition	Partición Superior Izquierda	505 X 251 X 15	1	3913
13	Divisória	Partition	Partición	528 X 267 X15	1	3914
14	Prateleira Nº 1	Shelf Nº1	Repisa Nº1	663 X 219 X 15	1	3906
15	Prateleira Nº 2	Shelf Nº2	Repisa Nº2	1192 X 267,5 X 15	1	3903
16	Prateleira Nº 3	Shelf Nº3	Repisa Nº3	267 X 182 X 15	1	3899
17	Prateleira Nº 4	Shelf Nº4	Repisa Nº4	663 X 268 X 15	1	3910
18	Prateleira Nº 5	Shelf Nº5	Repisa Nº5	663 X 306,5 X 15	1	3907
19	Prateleira Nº 6	Shelf Nº6	Repisa Nº6	861 X 307 X 15	1	3905
20	Prateleira Nº 7	Shelf Nº7	Repisa Nº7	316 X 307 X 15	1	3900
21	Prateleira Nº 8	Shelf Nº8	Repisa Nº8	861 X 190 X 15	1	3909
22	Prateleira Nº 9	Shelf Nº9	Repisa Nº9	316 X 190 X 15	1	3915
23	Lateral De Gaveta	Drawer Side	Lado Cajón	350 X 100 X 12	4	3894
24	Contra Fundo	Drawer Back	Contra Fondo	639 X 100 X 12	2	3901
25	Tampo Superior Nº1	Upper Top 1	Tapa Superior 1	696 X 308 X 15	1	3908
26	Tampo Superior Nº2	Upper Top 2	Tapa Superior 2	1208 X 269 X 15	1	3902
27	Porta Nº1	Door Nº 1	Puerta Nº 1	649 X 427 X 15	2	3922
28	Porta Nº2	Door Nº 2	Puerta Nº 2	475 X 328 X 15	5	3925
29	Porta Nº3 Com Vidro	Door whit Glass Nº 3	Puerta con Vidrio Nº 3	475 X 328 X 15	2	3925
30	Porta Nº4	Door Nº 4	Puerta Nº 4	649 X 311 X 15	1	3923
31	Frente De Gaveta	Drawer Front	Frente de Cajón	659 X 147 X 15	2	3924
31	Fundo 01	Back Panel Nº 1	Fundo Trasero Nº1	1214 X 527 X 3	1	3916
32	Fundo 02	Back Panel Nº 2	Fundo Trasero Nº2	1214 X 546 X 3	1	3917
33	Fundo 03	Back Panel Nº 3	Fundo Trasero Nº3	1214 X 707 X 3	1	3896
34	Fundo 04	Back Panel Nº 4	Fundo Trasero Nº4	684 X 530 X 3	1	3918
35	Fundo 05 Com Furo	Back Panel Whith Hole Nº 5	Fundo Trasero con Agujero Nº5	684 X 422 X 3	1	3919
36	Fundo 06	Back Panel Nº 6	Fundo Trasero Nº6	884 X 684 X 3	1	3920
37	Fundo De Gaveta 07	Drawer Back	Contra Fondo	620 X 360 X 3	2	3921

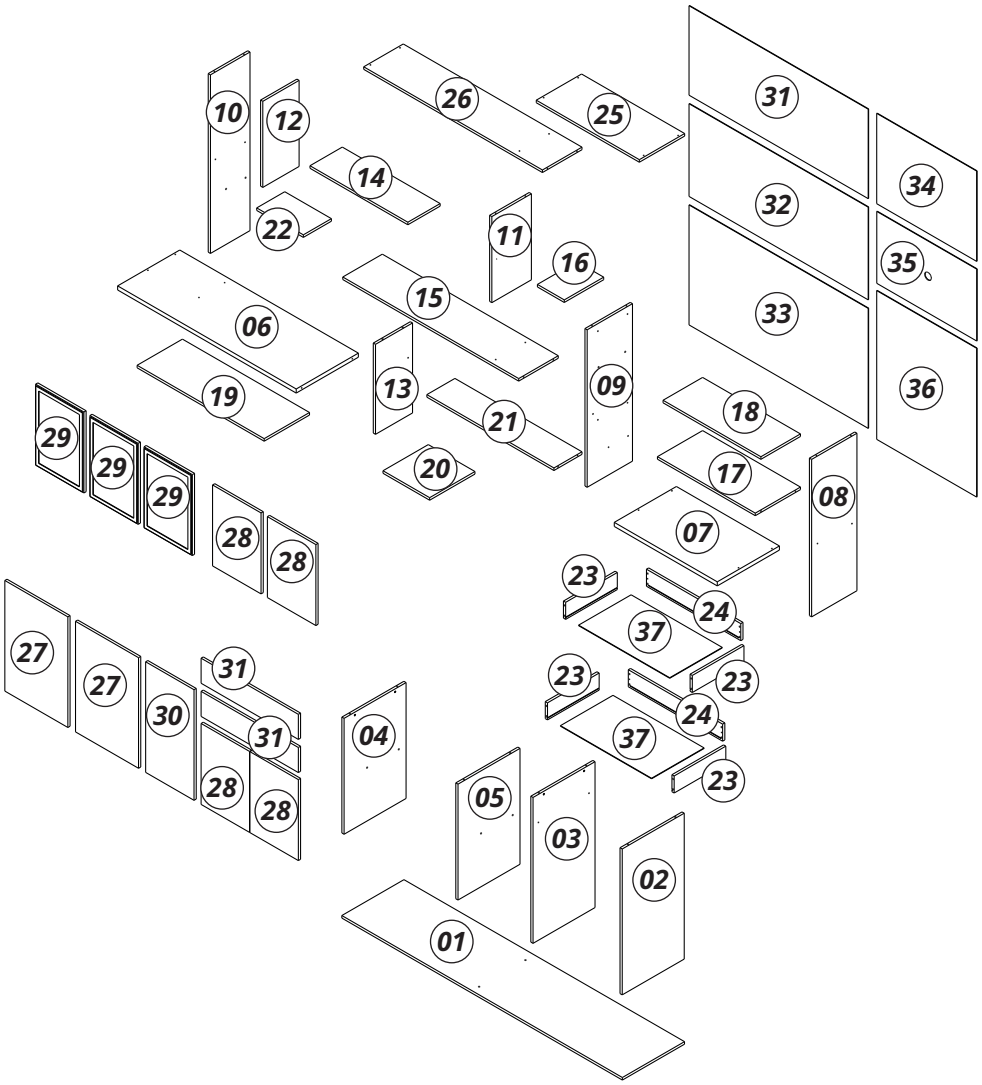

PRÉ-MONTAGEM

PRE ASSEMBLY - PRÉ-MONTAJE

IMPORTANTE ATTENTION - IMPORTANTE

A MONTAGEM DEVE SER REALIZADA POR UM PROFISSIONAL DE MONTAGEM.

ASSEMBLY MUST BE CARRIED OUT BY AN ASSEMBLY PROFESSIONAL.

EL MONTAJE DEBE SER HECHO POR UN MONTADOR DE MUEBLES.

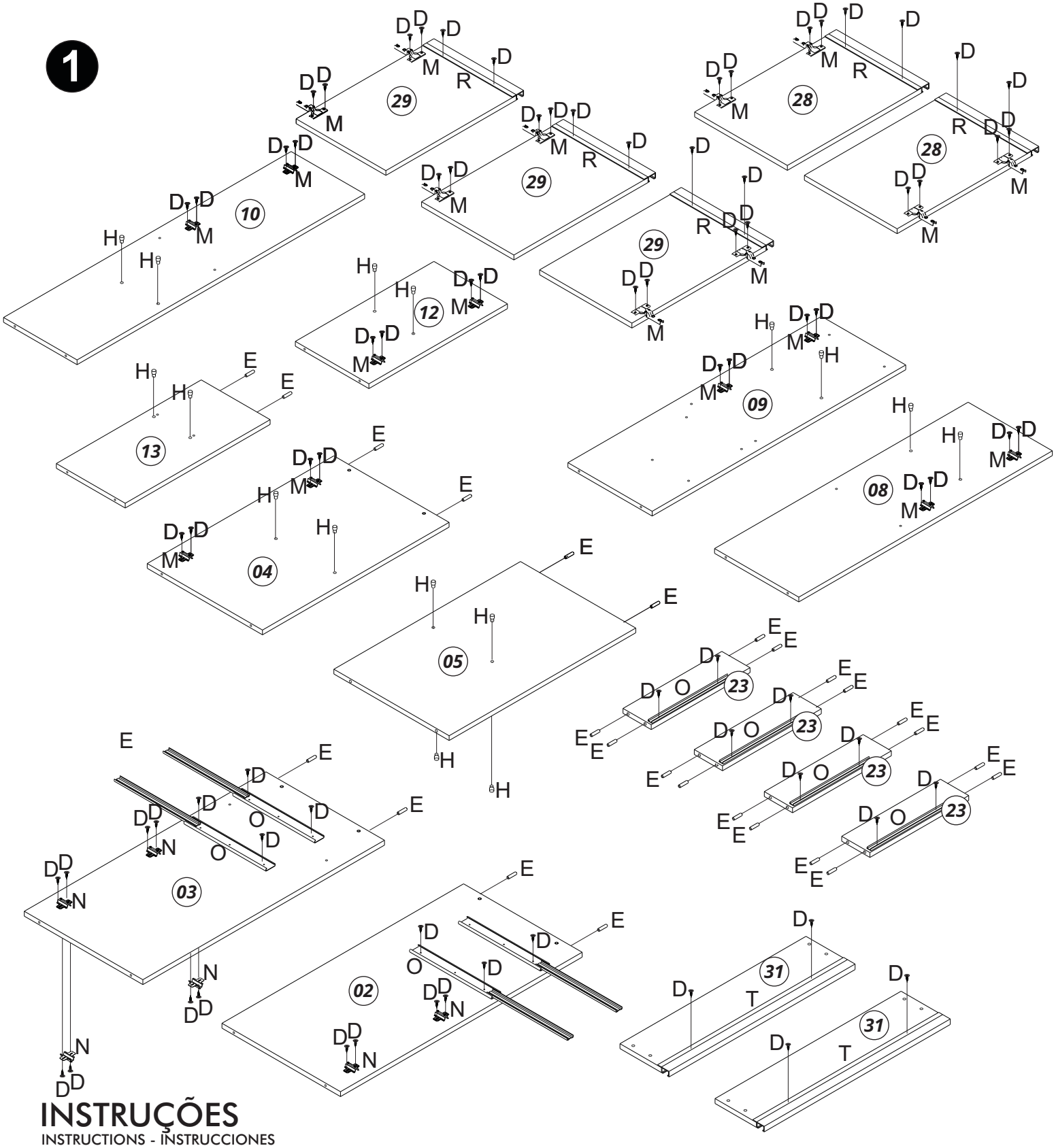

INSTRUÇÕES

INSTRUCTIONS - INSTRUCCIONES

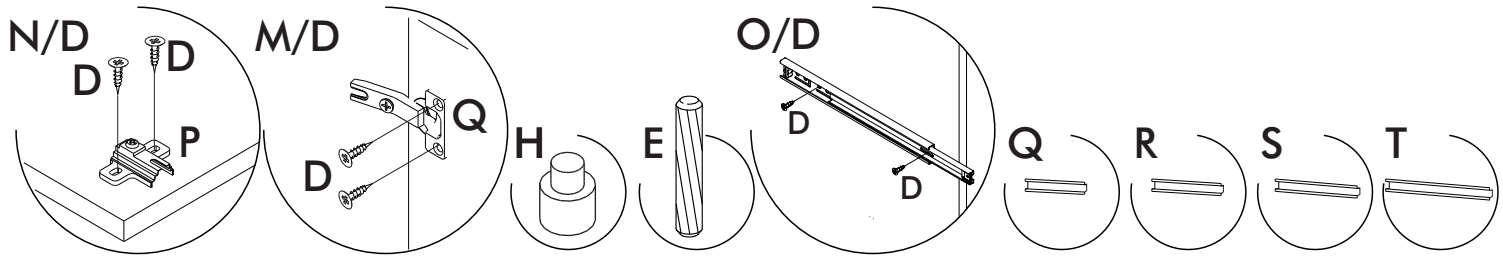

PRÉ-MONTAGEM
PRE ASSEMBLY - PRÉ-MONTAJE

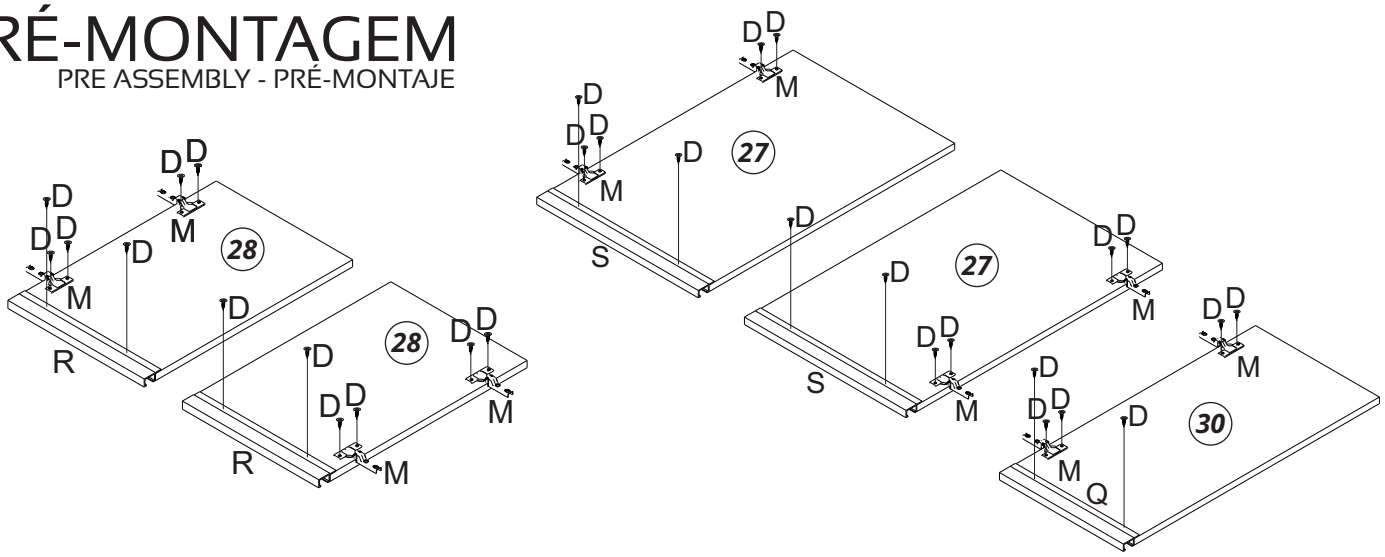

MONTAGEM
ASSEMBLY - MONTAJE

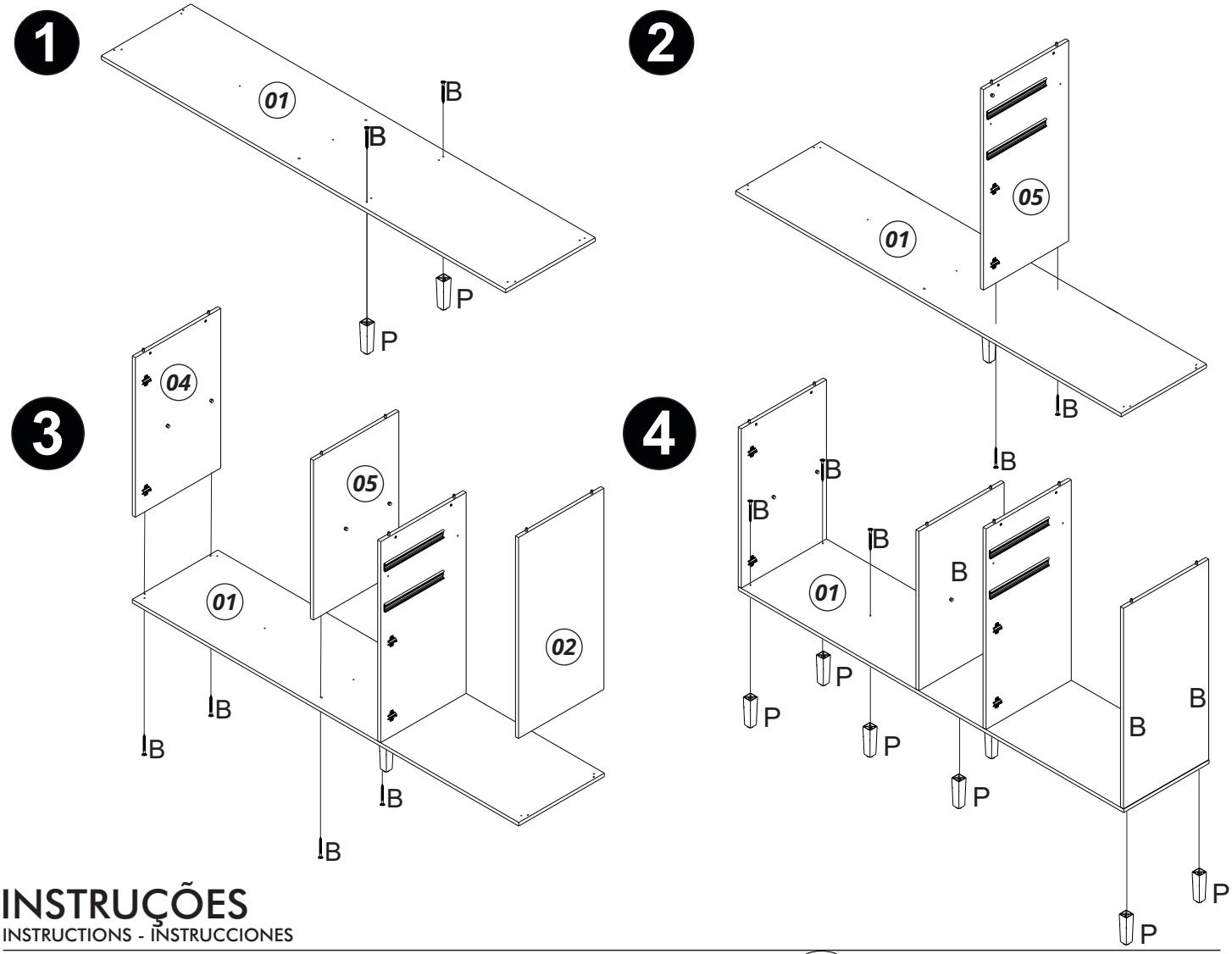

INSTRUÇÕES
INSTRUCTIONS - INSTRUCCIONES

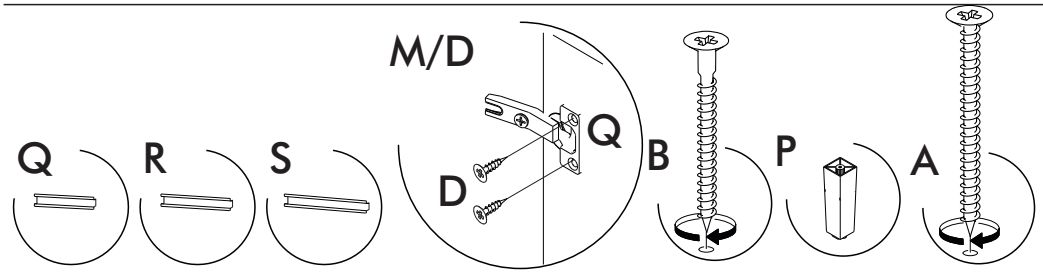

MONTAGEM
ASSEMBLY - MONTAJE

5

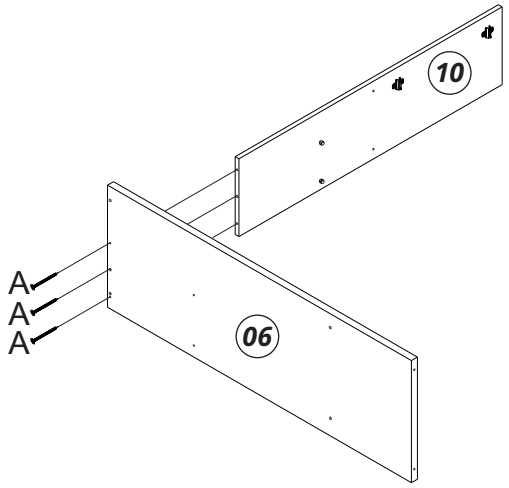

6

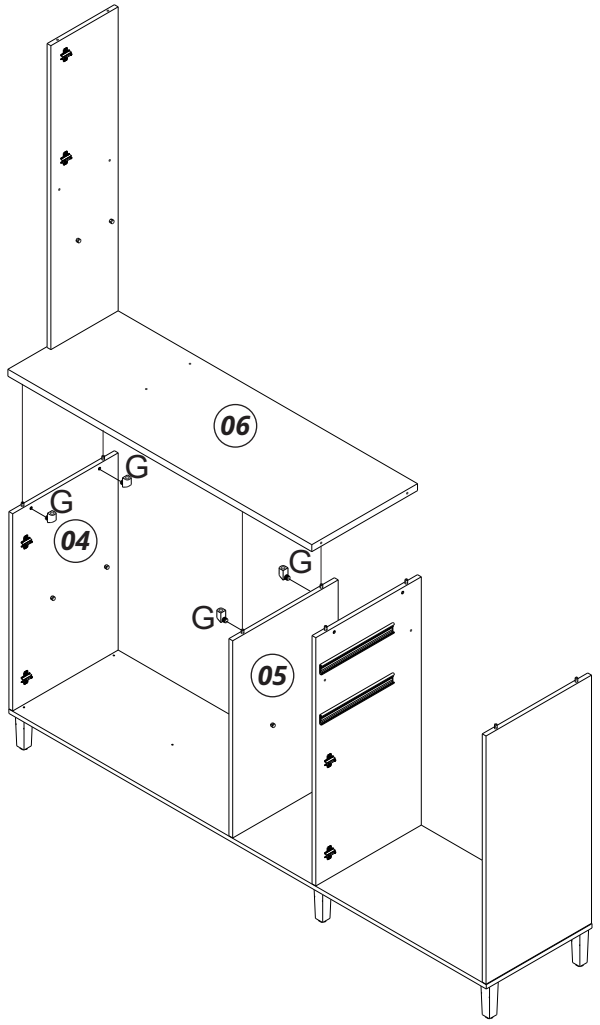

7

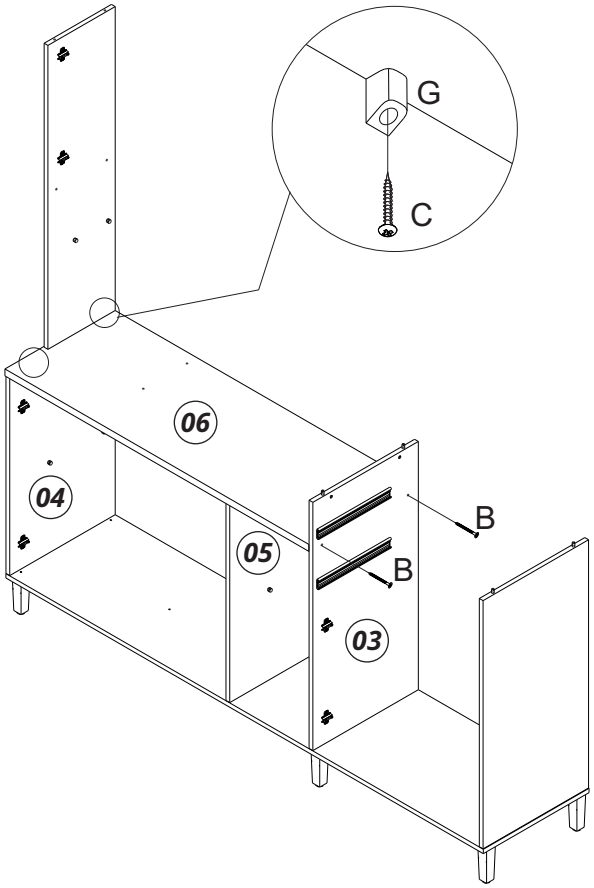

8

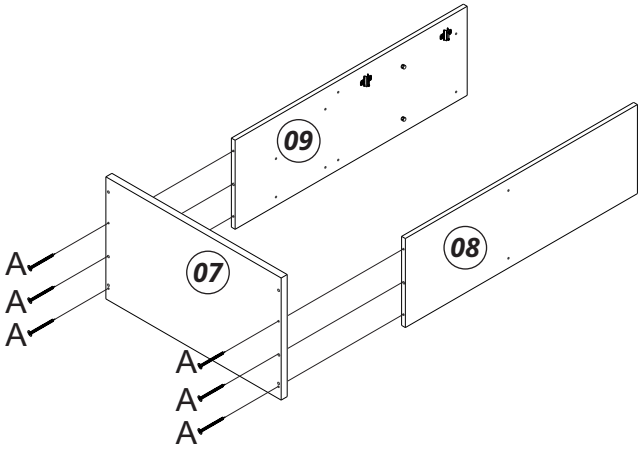

INSTRUÇÕES
INSTRUCTIONS - INSTRUCCIONES

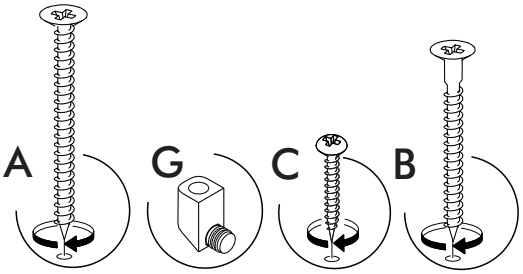

MONTAGEM
ASSEMBLY - MONTAJE

9

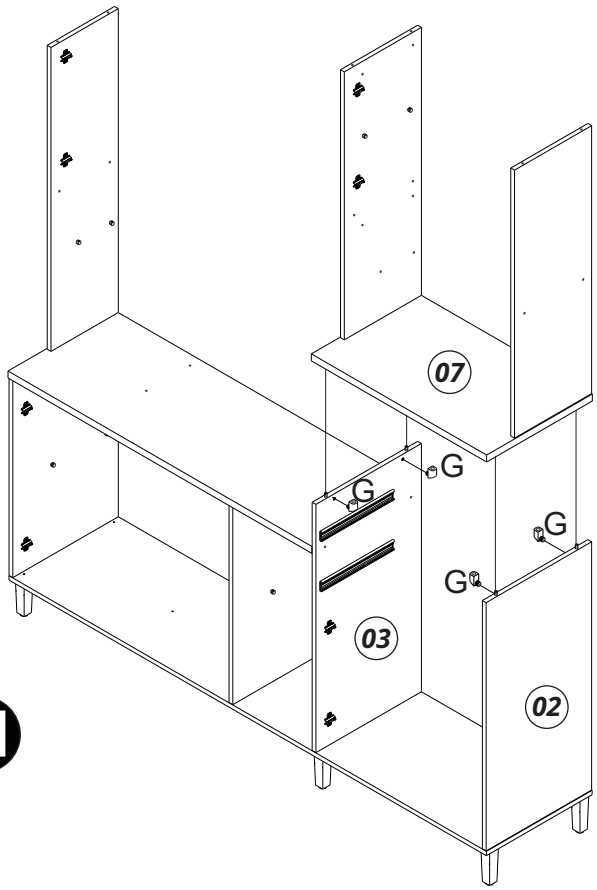

10

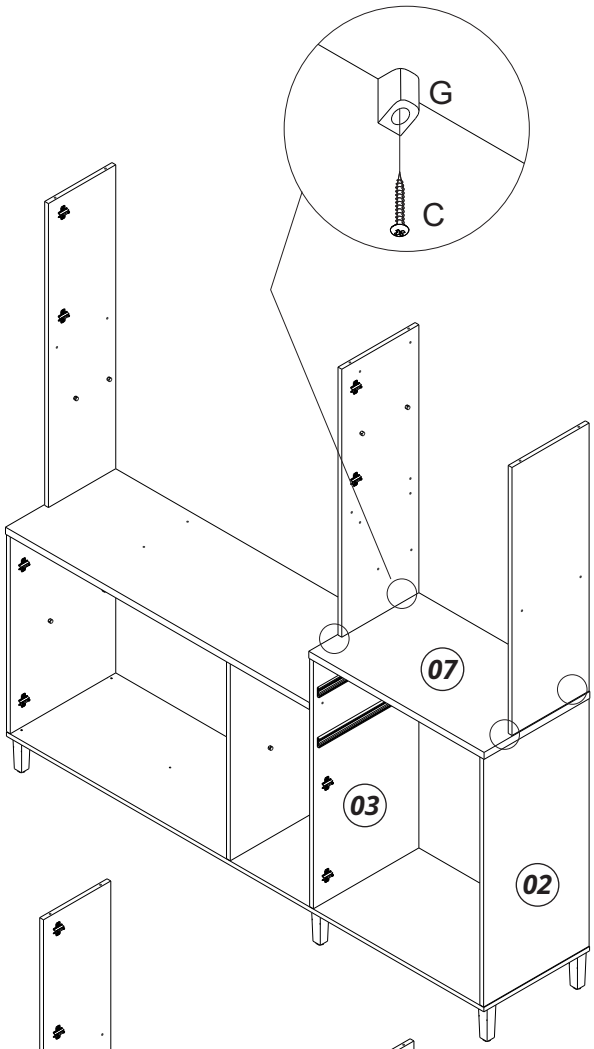

11

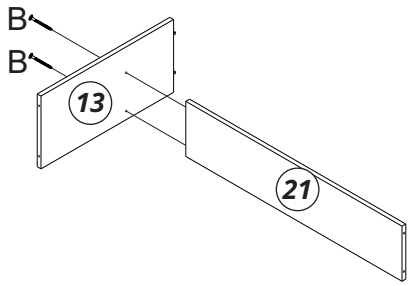

12

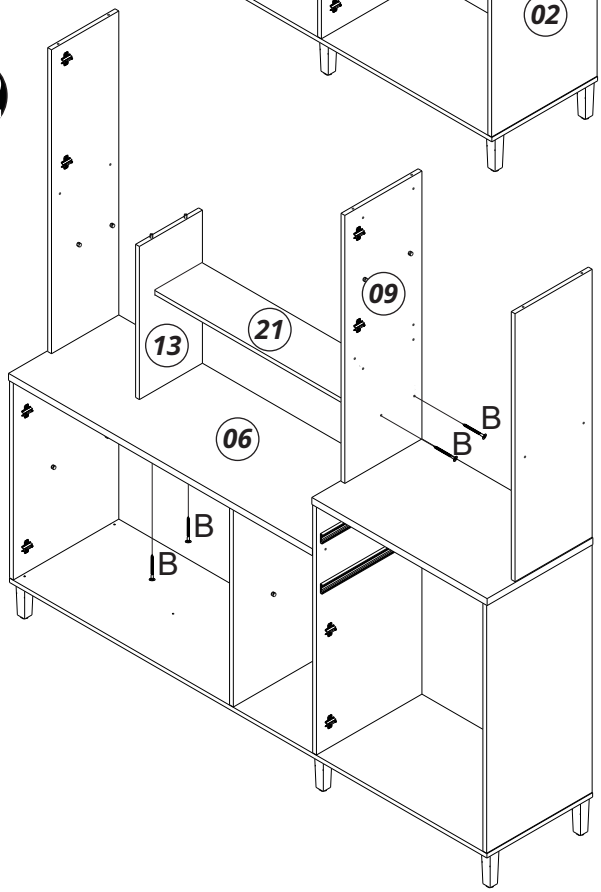

INSTRUÇÕES
INSTRUCTIONS - INSTRUCCIONES

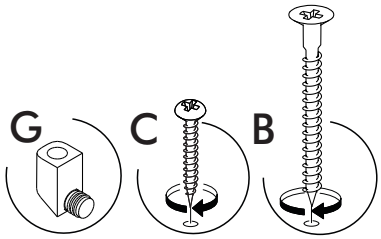

MONTAGEM
ASSEMBLY - MONTAJE

13

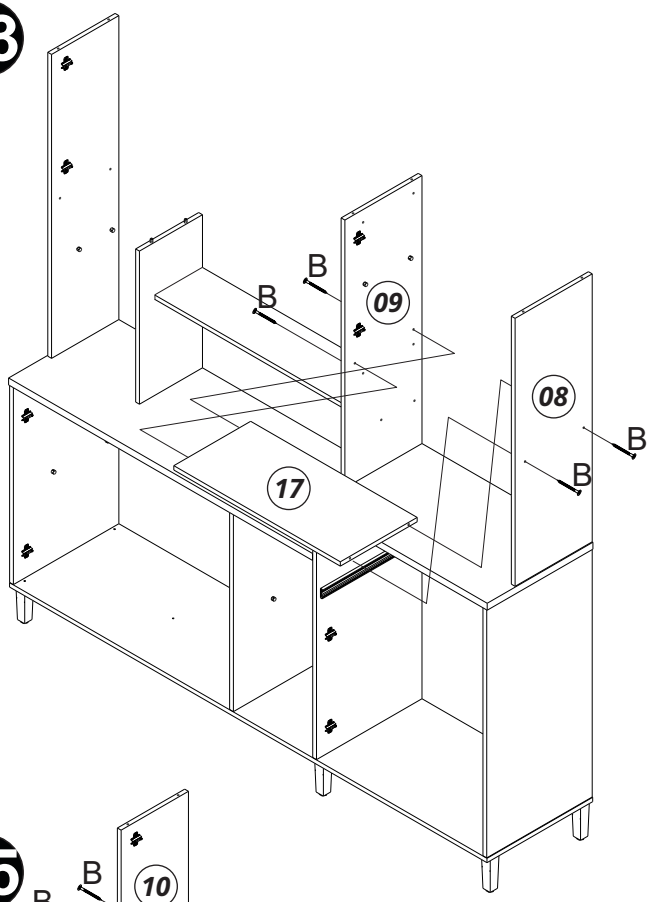

14

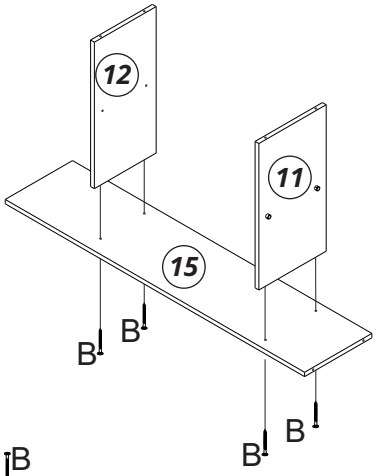

15

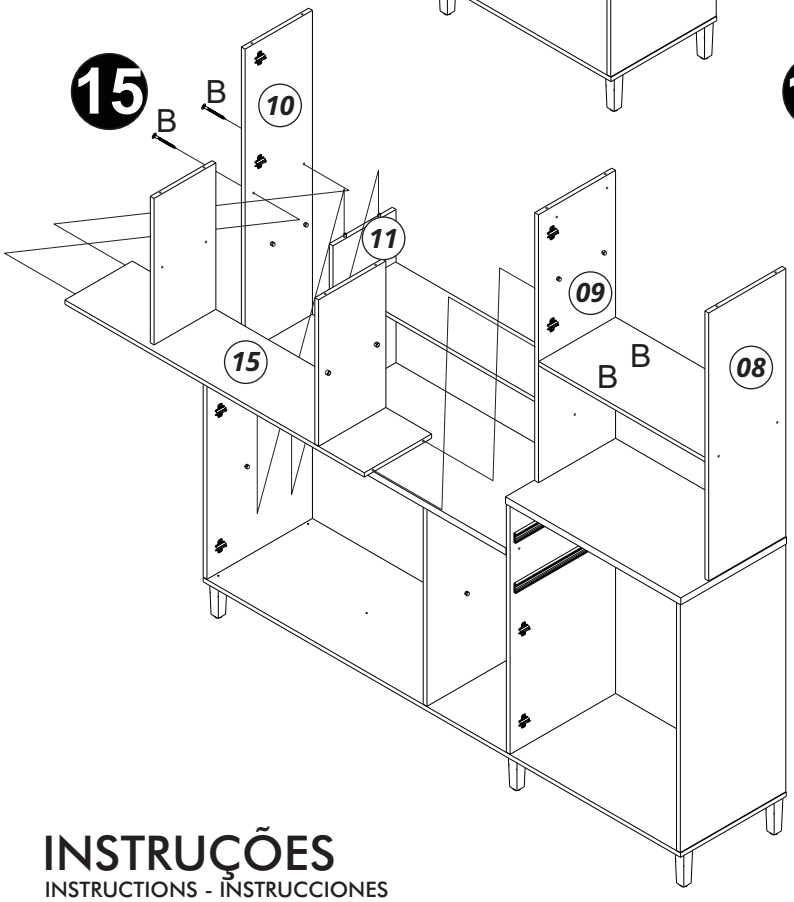

16

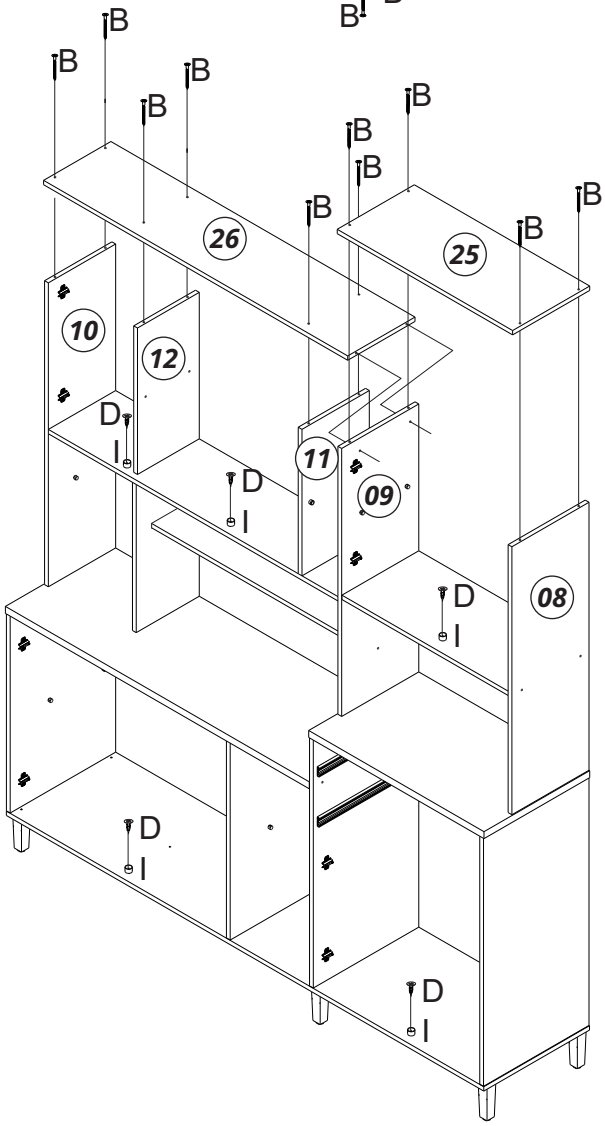

INSTRUÇÕES
INSTRUCTIONS - INSTRUCCIONES

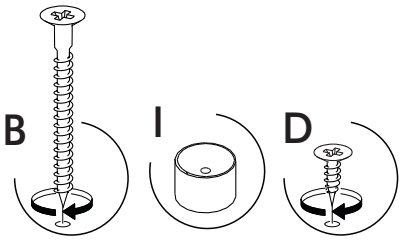

MONTAGEM
ASSEMBLY - MONTAJE

17

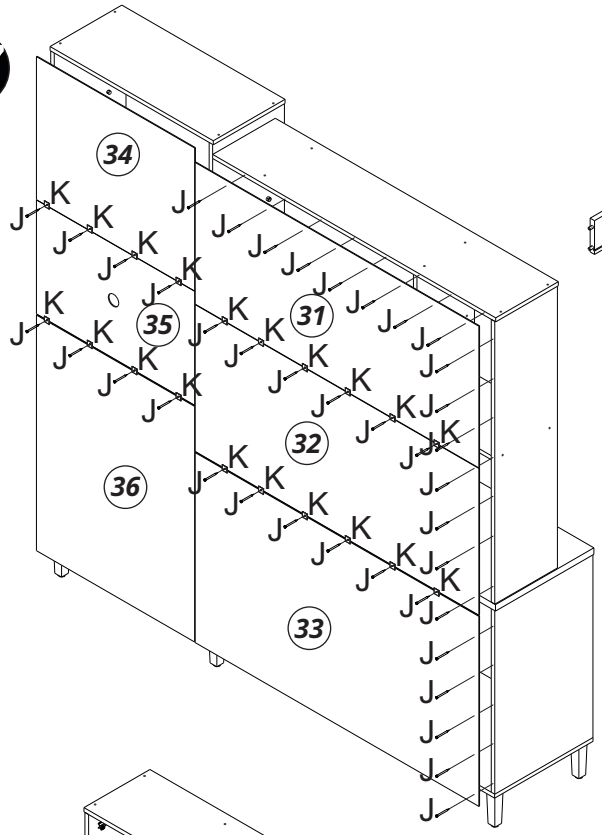

18

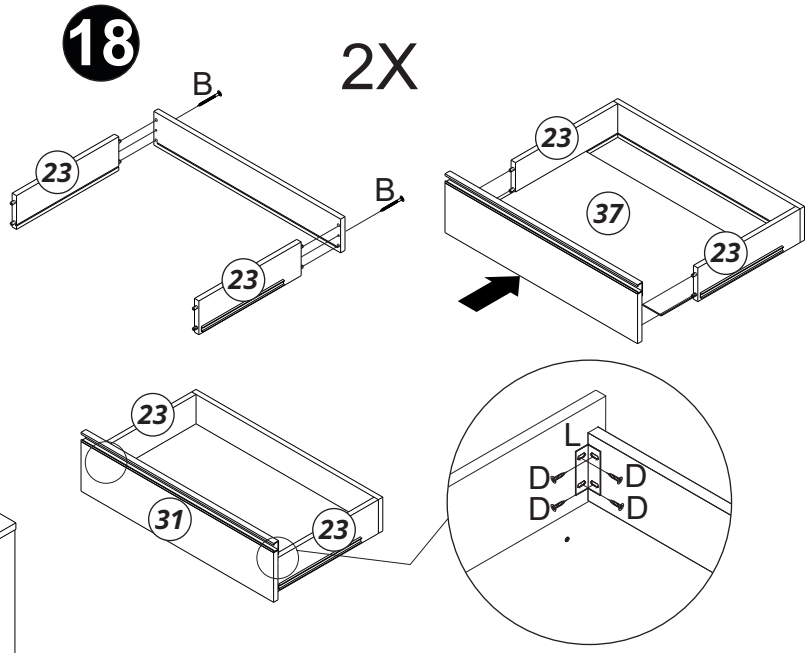

19

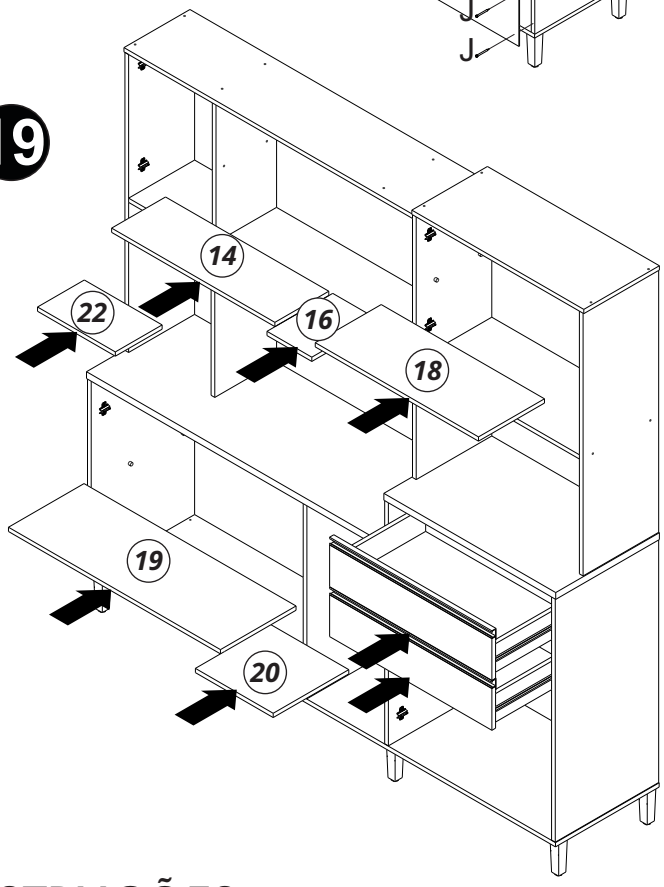

20

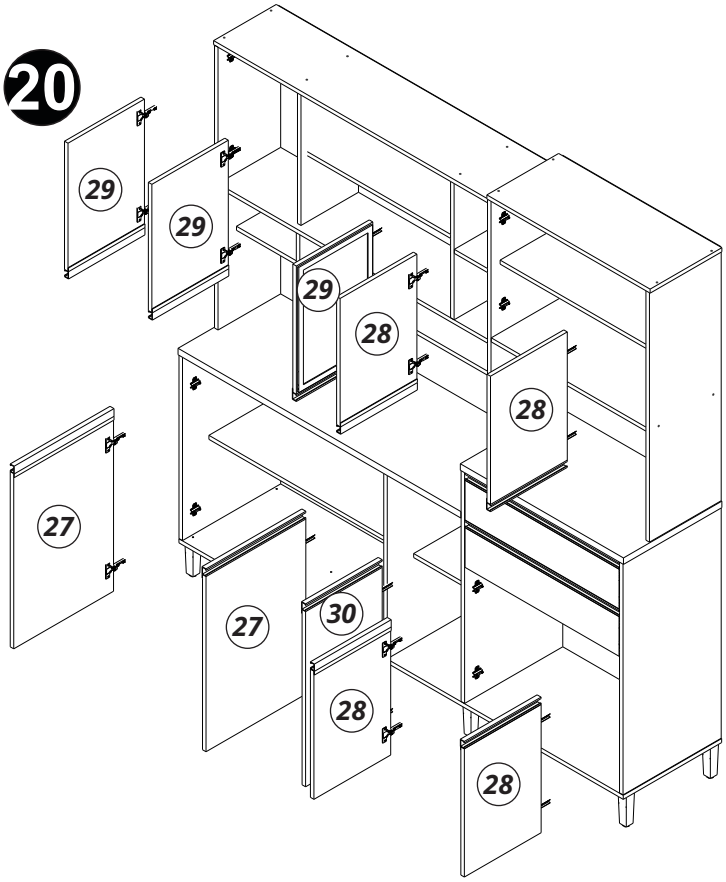
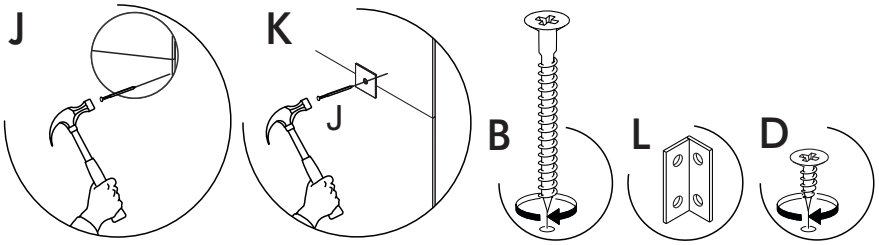
INSTRUÇÕES
INSTRUCTIONS - INSTRUCCIONES