KIT GABI 8 PORTAS
GABI 8 DOORS KITCHEN CABINET
ARMARIO DE COCINNA GABI 8 PUERTAS

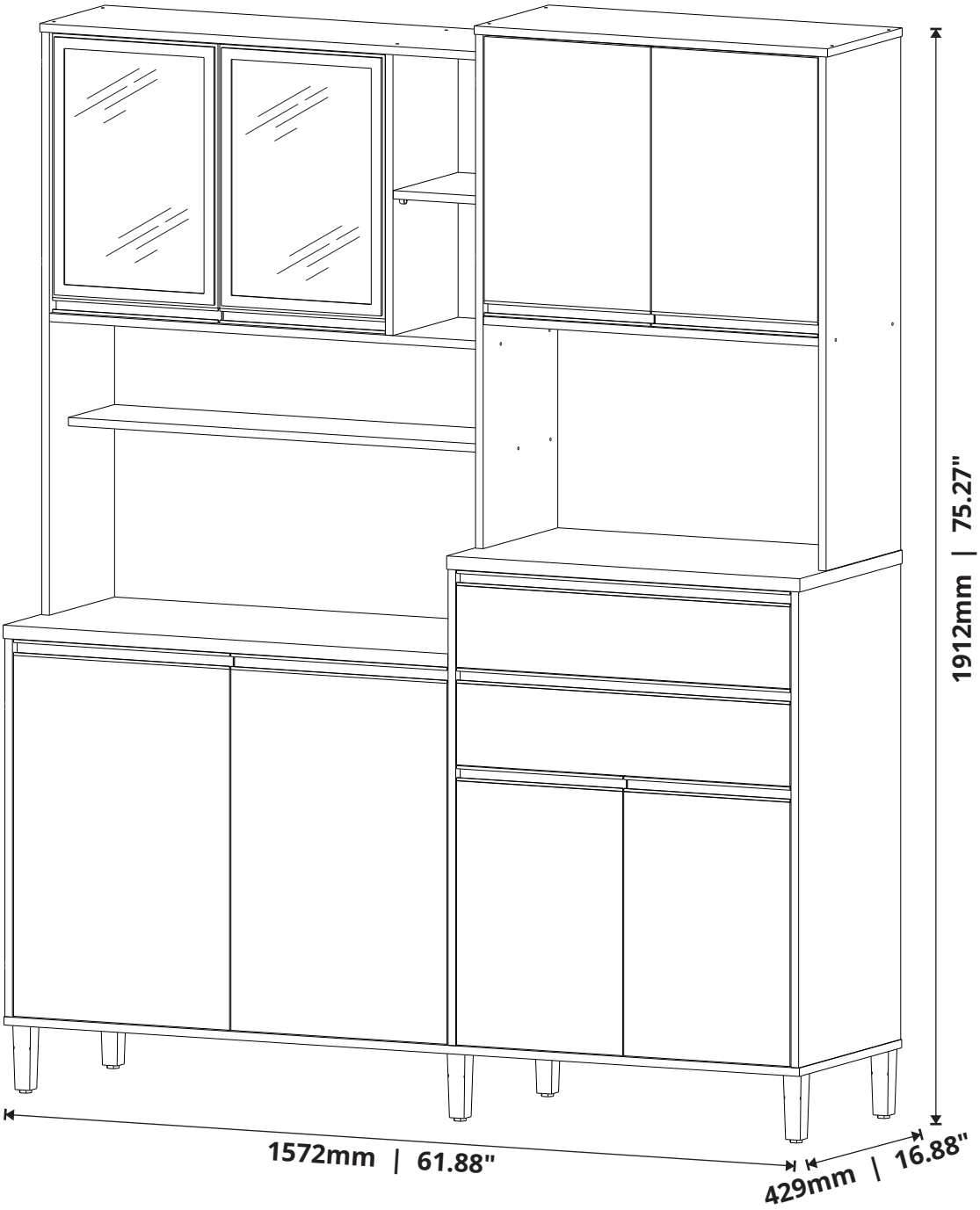

Rua Augusto Zanforlim, 1-25 - Distrito Industrial
CEP: 15520-000, Valentim Gentil/SP - Cx. Postal 18
Fone: (17) 3485-1336
vitamov@vitamov.com.br

ACESSÓRIOS

ACCESSORIES - ACCESORIOS

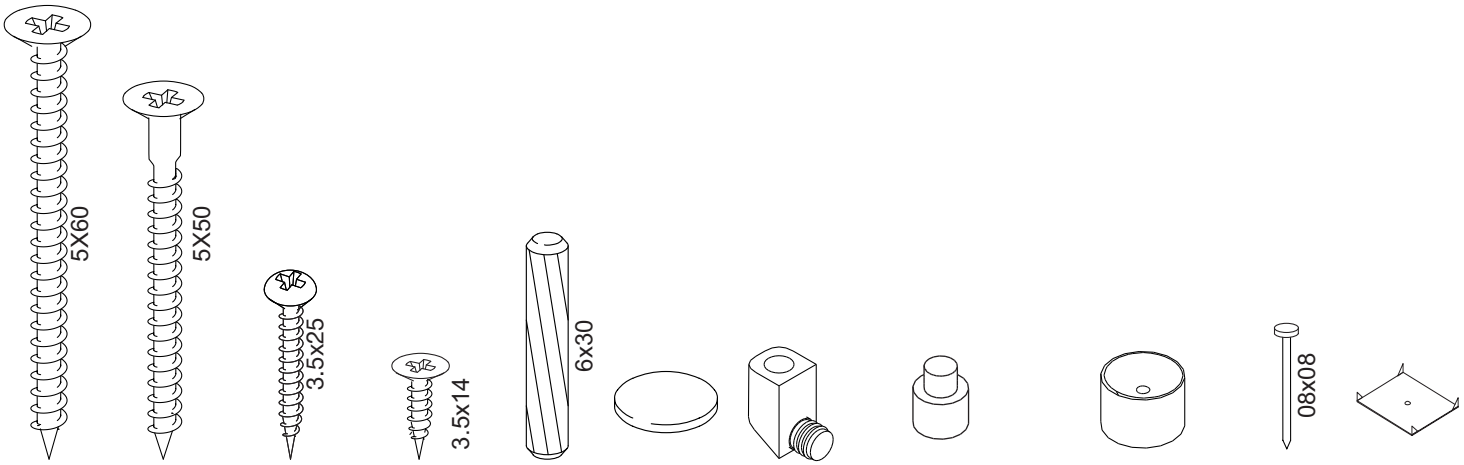

PARAFUSO SCREW TORNILLO	PARAFUSO SCREW TORNILLO	PARAFUSO SCREW TORNILLO	PARAFUSO M M SCREW TORNILLO M	CAVILHA DOWEL TARUGO	TAPA FURO CAP TAPA	TRAPÉSIO TRAPEZE TRAPECIO	SUPORTE PRAT. SHELF SUPPORT. SOPORTE REPISA	SUP. PRAT REDONDO ROUND SHELF SUP. SOPORTE REP. REDONDO	PREGO NAIL CLAVO	GARRA P/ FUNDO BACK JOIN GARRA DE FUNDO
A	B	C	D	E	F	G	H	I	J	K
09 x	45 x	06 x	120 x	22 x	25 x	06 x	16 x	04 x	90 x	30 x

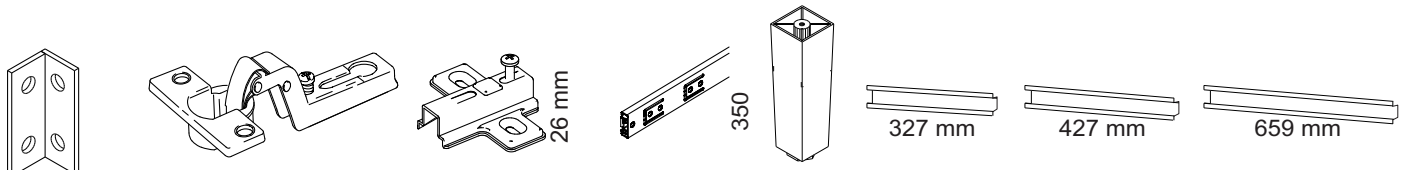

CANTONEIRA 4 FUROS 4 HOLES ANGLE BRACKET ESCUADRA DE ANGULO 4 AGUJEROS	DOBRADIÇA 26MM 26 MM HINGE BISAGRA 26 MM	CALÇO DOBRADIÇA HINGE BASE BASE BISAGRA	COR. TELESC. TELESC. SLIDER COR. TELESC.	PÉS LEGS PIES	PUXADOR HANDLE MANIJA	PUXADOR HANDLE MANIJA	PUXADOR HANDLE MANIJA
L	M	N	O	P	Q	R	S
04 x	16 x	16 x	04 x	06 x	06 x	02 x	02 x

CAPACIDADE DE CARGA

LOAD CAPACITY - CAPACIDAD DE CARGA

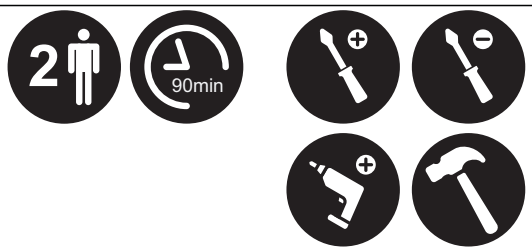

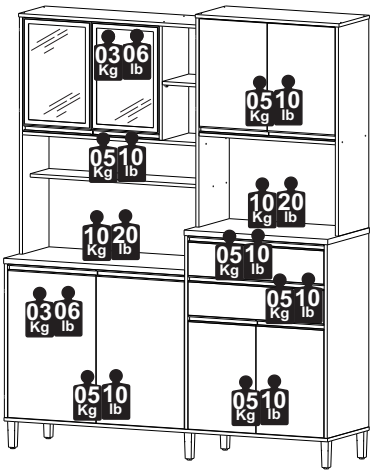

A CAPACIDADE DE CARGA INDICADA É DISTRIBUÍDA NAS ÁREAS DEMONSTRADAS.

THE INDICATED LOAD CAPACITY IS DISTRIBUTED IN THE SHOWN AREAS.

LA CAPACIDAD DE CARGA INDICADA ES DISTRIBUIDA EN ZONAS DEMONSTRADAS.

CERTIFICADO DE GARANTIA

CERTIFICATE OF WARRANTY - CERTIFICADO DE GARANTÍA

DISPOSIÇÕES
O projeto, instalação e a montagem na residência do consumidor não é responsabilidade da Vitamov. A montagem deve seguir corretamente as instruções que se encontram dentro da embalagem de cada módulo.
A Vitamov se reserva o direito de efetuar modificações de caráter técnico em seus produtos, sem aviso prévio.
EXCLUSÃO DA GARANTIA
O presente termo exclui de sua garantia:
- danos causados em consequência de acidentes, mau uso, manuseio ou deslocamento incorreto dos produtos;
- danos causados por montagem inadequada;
- danos em decorrência de agentes externos (inundações, incêncio, etc);
- defeitos oriundos de umidade excessiva
A fixação dos armários de forma segura e garantida depende da qualidade da parede na qual os mesmos serão instalados. A Vitamov não se responsabiliza por danos causados por instalações dos armários em paredes inadequadas.

PROVISIONS
The design, installation and assembly in the consumer's home is not the responsibility of Vitamov. Assembly must correctly follow the instructions given found inside the packaging of each module.Vitamov reserves the right to make technical changes to its products without prior notice.
EXCLUSION OF WARRANTY
This term excludes from its warranty:
- damage caused as a result of accidents, misuse, incorrect handling or displacement of the products;- damage caused by improper assembly;
- damage resulting from external agents (floods, fire, etc.);
- defects from excessive humidity. Fixing the cabinets safely and securely depends on the quality of the wall on which they will be installed. Vitamov is not responsible for damage caused by installing cabinets on inadequate walls.

PROVISIONES
El diseño, instalación y montaje en el domicilio del consumidor no es responsabilidad de Vitamov. El montaje debe seguir correctamente las instrucciones dadasque se encuentra dentro del embalaje de cada módulo.Vitamov se reserva el derecho de realizar cambios técnicos en sus productos sin previo aviso.
EXCLUSIÓN DE GARANTÍA
Este certificado excluye de su garantía:
- daños causados como consecuencia de accidentes, mal uso, manejo incorrecto o desplazamiento de los productos;
- daños causados por un montaje inadecuado;
- daños resultantes de agentes externos (inundaciones, incendios, etc.);
- defectos por exceso de humedadLa fijación de los gabinetes de manera segura y segura depende de la calidad de la pared en la que se instalarán.
Vitamov no es esponsable dedaños causados por instalar gabinetes en paredes inadecuadas.

PEÇAS
PIECES - PIEZAS

Nº PÇ	PORTUGUÊS	ENGLISH	ESPAÑOL	Medidas/Measures/ Medidas	Qtde.	Cod. Assist.
1	Base	Base	Base	1572 X 421 X 15	1	3929
2	Lateral Inferior Direito	Right Bottom Side	Lado Inferior Derecho	856 X 420 X 15	1	3930
3	Lateral Esquerda Gaveteiro	Center Bottom Side Partition	Lado Izquierdo Cajonera	856 X 420 X 15	1	3932
4	Lateral Inferior Esquerda	Left Bottom Side	Lado Inferior Izquierdo	680 X 420 X 15	1	3944
5	Prateleira Nº1	Shelf 1	Repisa Nº1	663 X 219 X 15	1	3947
6	Tampo Do Balcão Nº 1	Top 1	Tapa Nº1	877 X 426 X 24	1	3927
7	Tampo Do Balcão Nº 2	Top 1	Tapa Nº1	696 X 426 X 24	1	3928
8	Lateral Superior Direito	Right Upper Side	Lado Superior Derecho	924 X 307 X 15	1	3941
9	Lateral Superior Interna	Center Superior Side	Lado Superior Interno	924 X 307 X 15	1	3943
10	Lateral Superior Esquerda	Center Superior Side	Lado Superior Interno	1048 X 268 X 15	1	3936
11	Divisória Nicho	Niche Partition	Partición Nicho	505 X 268 X 15	1	3946
12	Prateleira Nº2	Shelf Nº2	Repisa Nº2	861 X 267 X15	1	3938
13	Prateleira Nº3	Shelf Nº3	Repisa Nº3	861 X 190 X 15	1	3937
14	Prateleira Nº4	Shelf Nº4	Repisa Nº4	267 X 182 X 15	1	3939
15	Prateleira Nº5	Shelf Nº5	Repisa Nº5	663 X 268 X 15	1	3931
16	Prateleira Nº6	Shelf Nº6	Repisa Nº6	663 X 306,5 X 15	1	3933
17	Prateleira Nº7	Shelf Nº7	Repisa Nº7	861 X 307 X 15	1	3940
18	Lateral De Gaveta	Drawer Side	Lado Cajón	350 X 100 X 15	4	3942
19	Contra Fundo	Drawer Back	Contra Fondo	639 X 100 X 15	2	3934
20	Frente De Gaveta	Drawer Front	Frente de Cajón	659 X 147 X 15	2	3956
21	Tampo Superior Nº1	Upper Top 1	Tapa Superior 1	696 X 308 X 15	1	3945
22	Tampo Superior Nº2	Upper Top 2	Tapa Superior 2	878 X 269 X 15	1	3948
23	Porta Nº 1	Door Nº 1	Puerta Nº 1	649 X 427 X 15	2	3955
24	Porta Nº 2	Door Nº 2	Puerta Nº 2	475 X 328 X 15	4	3957
25	Porta Nº 3 Com Vidro	Door whit Glass Nº 2	Puerta con Vidrio Nº 2	475 X 328 X 15	2	3926
26	Fundo Nº 1	Back Panel Nº 1	Fundo Trasero Nº1	884 X 704 X 3	2	3950
27	Fundo Nº 2	Back Panel Nº 2	Fundo Trasero Nº2	884 X 375 X 3	1	3951
28	Fundo Nº 3	Back Panel Nº 3	Fundo Trasero Nº3	684 X 530 X 3	1	3952
29	Fundo Nº 4 Com Furo	Back Panel whith Glass Nº 4	Fundo Trasero con Vidrio Nº4	684 X 422 X 3	1	3953
30	Fundo Nº 5	Back Panel Nº 5	Fundo Trasero Nº5	884 X 684 X 3	1	3935
31	Fundo De Gaveta Nº6	Drawer Back	Contra Fondo	620 X 360 X 3	2	3954

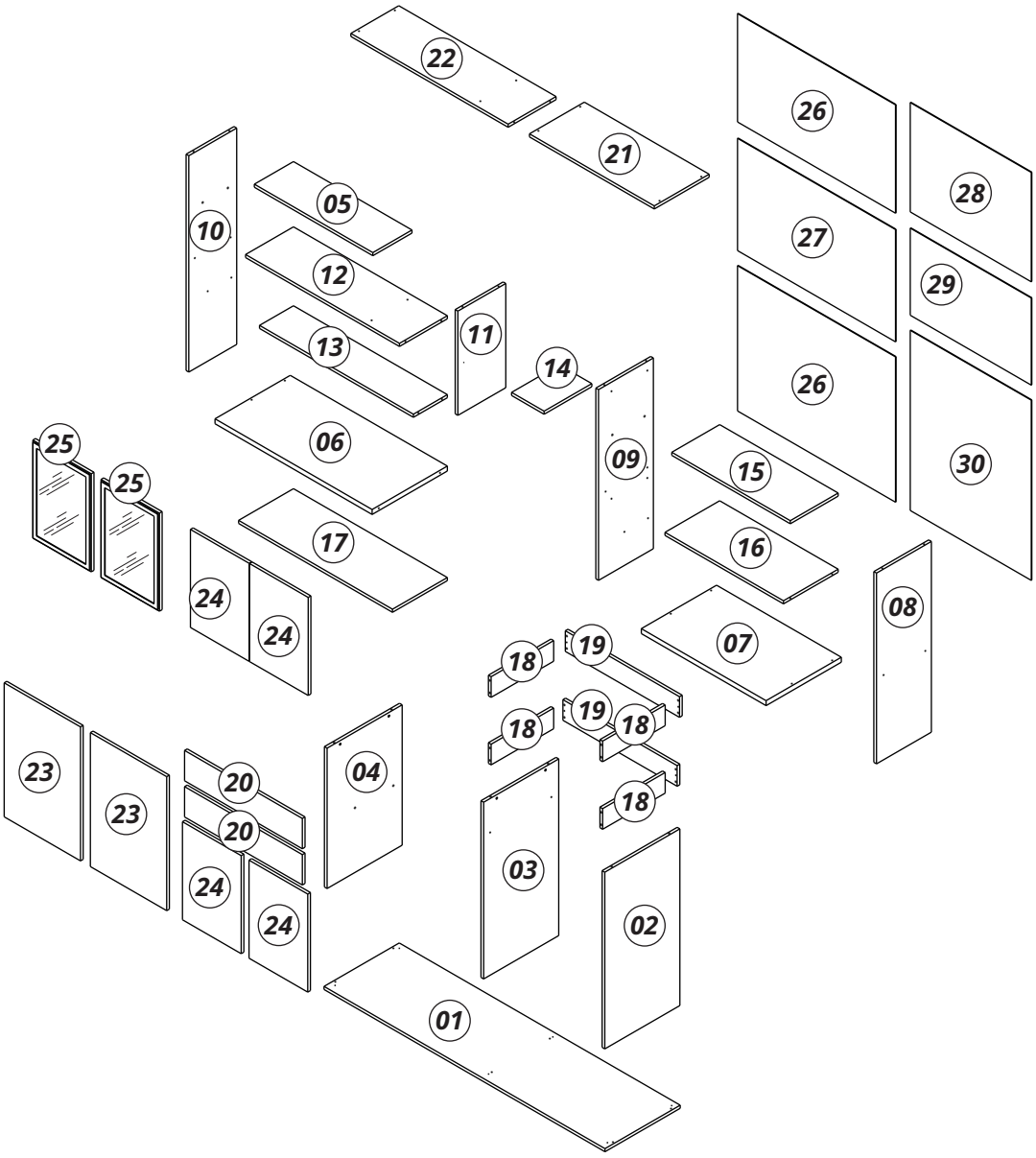

PRÉ-MONTAGEM
PRE ASSEMBLY - PRÉ-MONTAJE

IMPORTANTE ATTENTION - IMPORTANTE

A MONTAGEM DEVE SER REALIZADA POR UM PROFISSIONAL DE MONTAGEM.
ASSEMBLY MUST BE CARRIED OUT BY AN ASSEMBLY PROFESSIONAL.
EL MONTAJE DEBE SER HECHO POR UN MONTADOR DE MUEBLES.

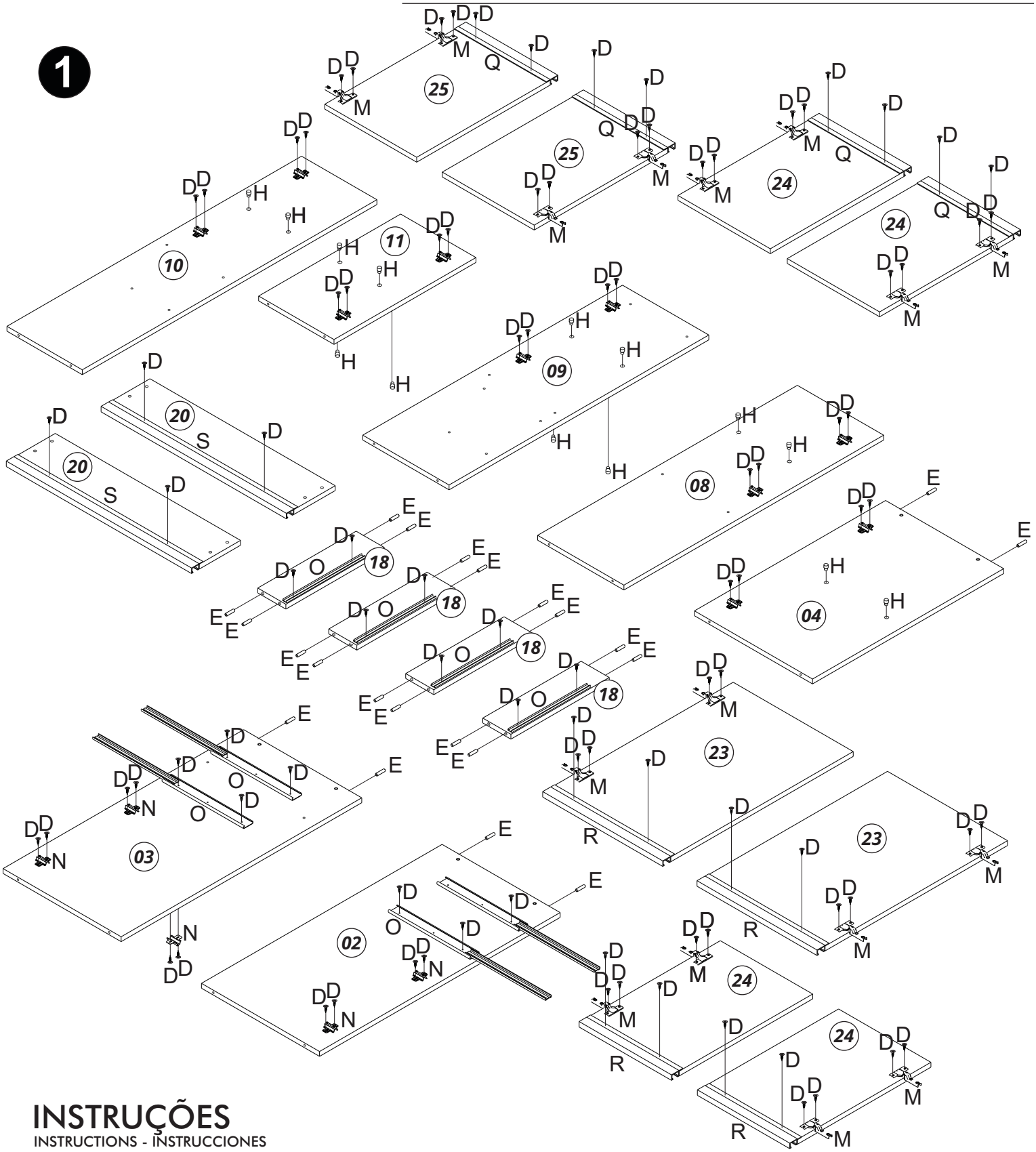

INSTRUÇÕES
INSTRUCTIONS - INSTRUCCIONES

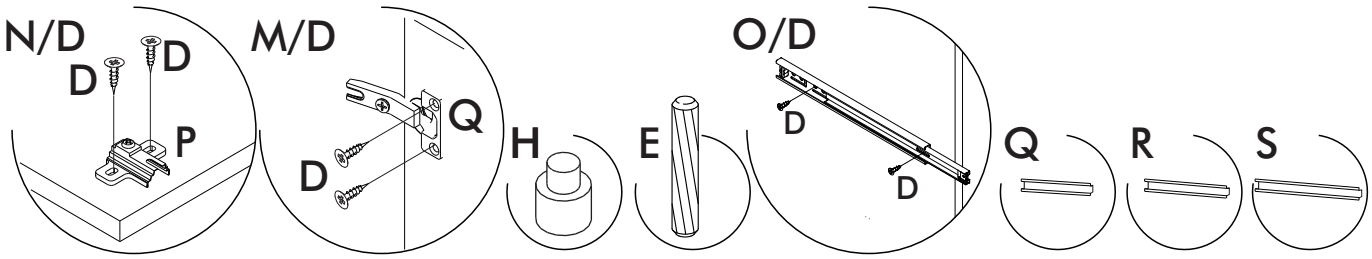

MONTAGEM
ASSEMBLY - MONTAJE

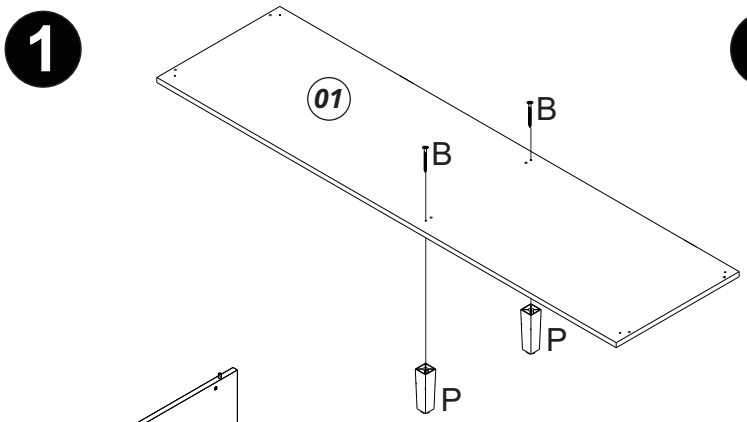

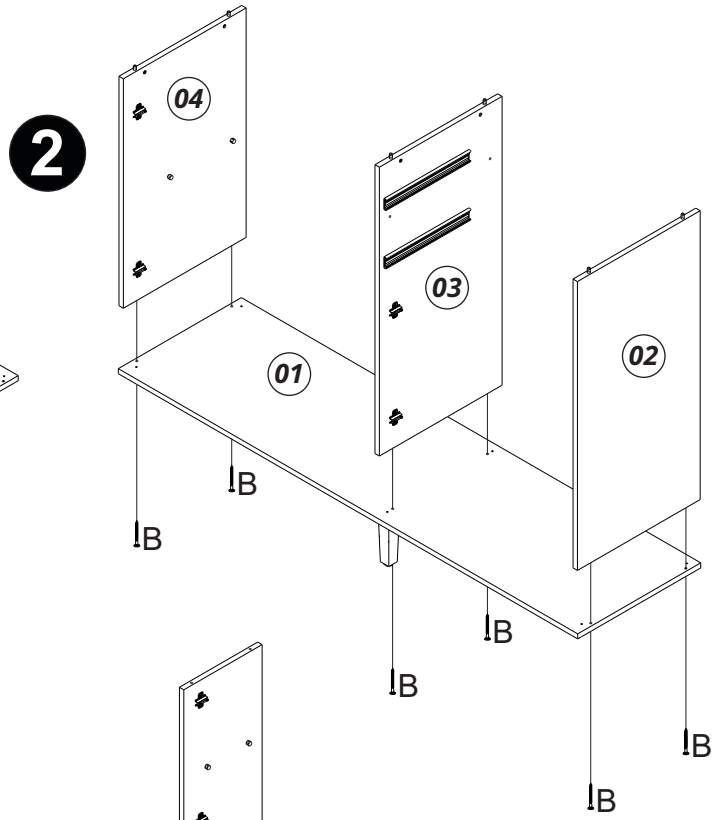

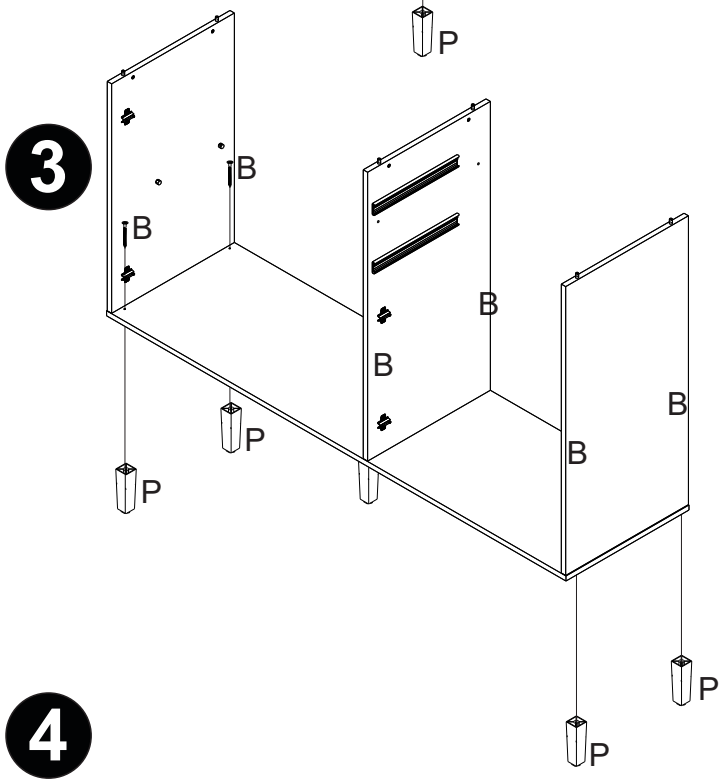

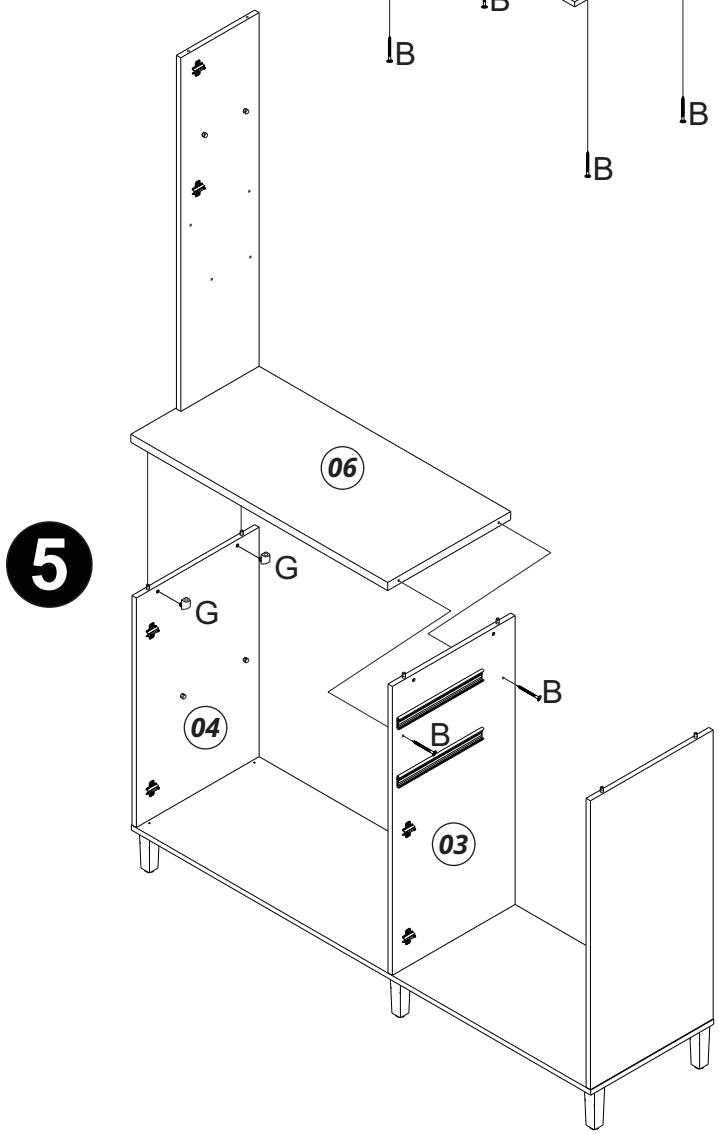

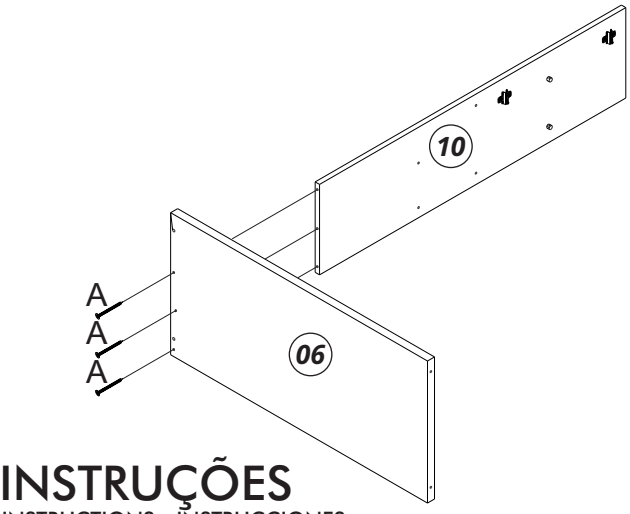

INSTRUÇÕES
INSTRUCTIONS - INSTRUCCIONES

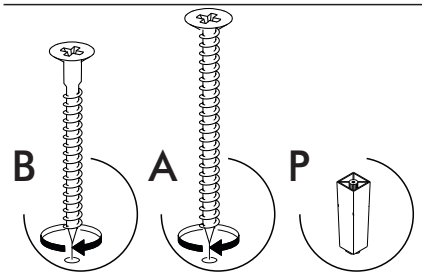

MONTAGEM
ASSEMBLY - MONTAJE

6

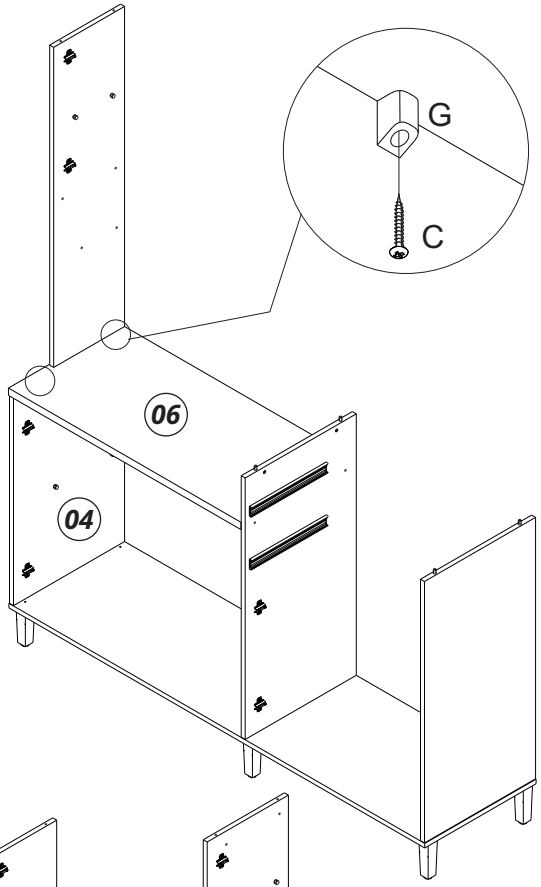

7

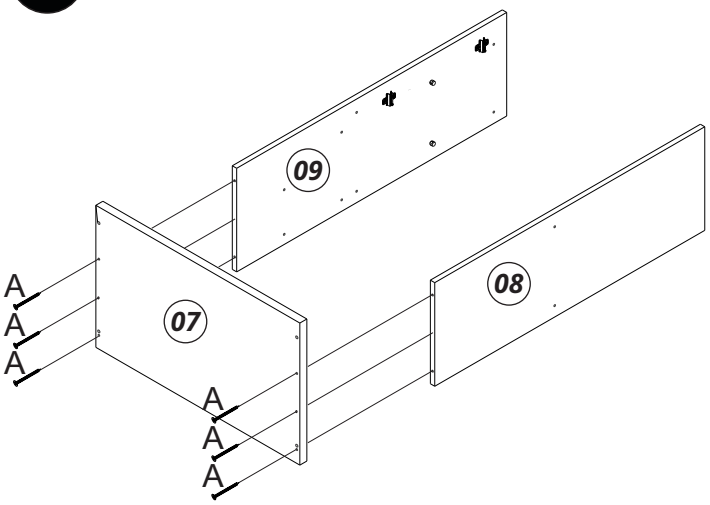

8

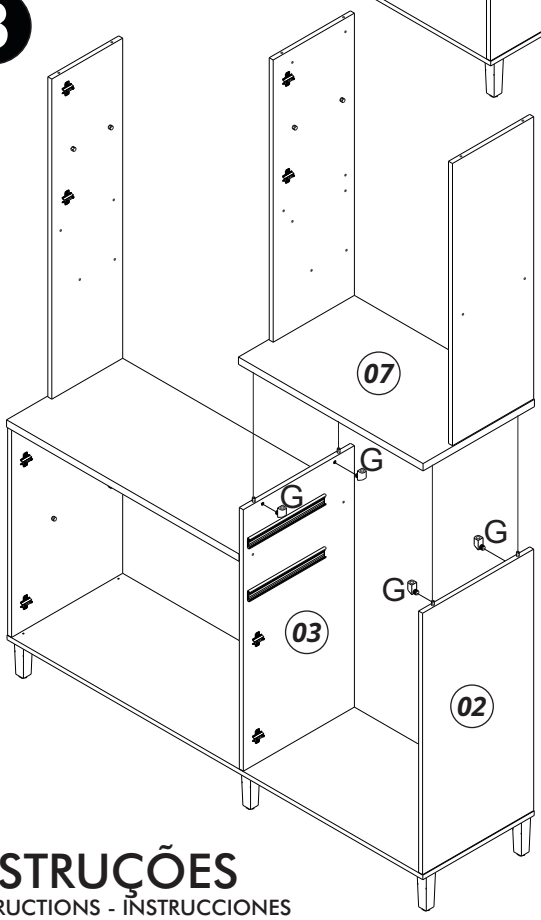

9

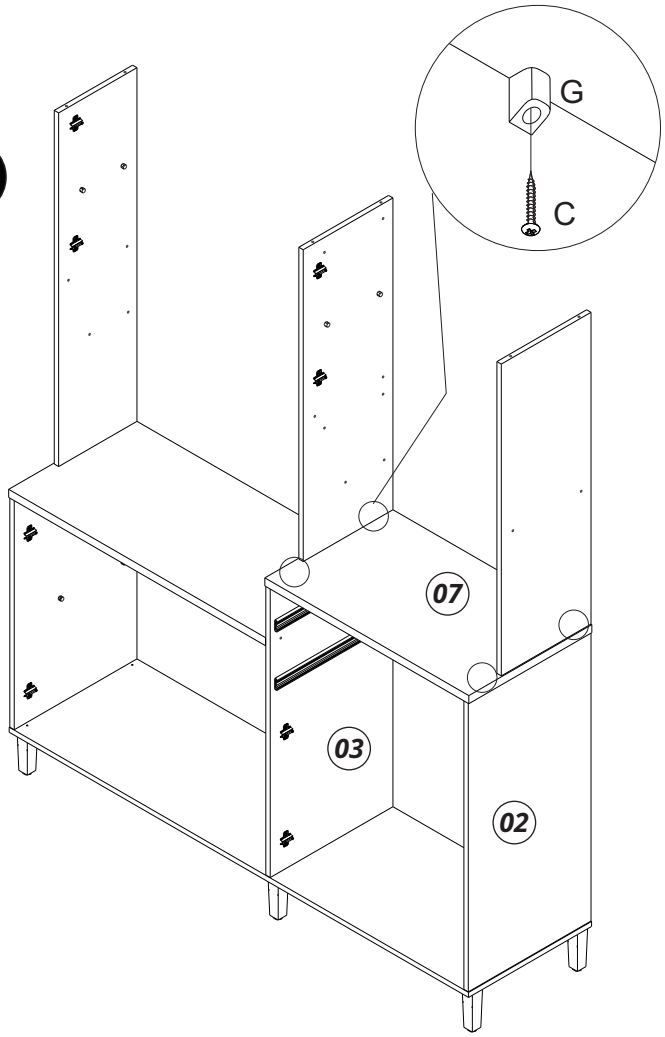

INSTRUÇÕES
INSTRUCTIONS - INSTRUCCIONES

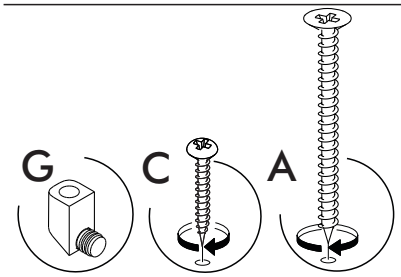

MONTAGEM
ASSEMBLY - MONTAJE

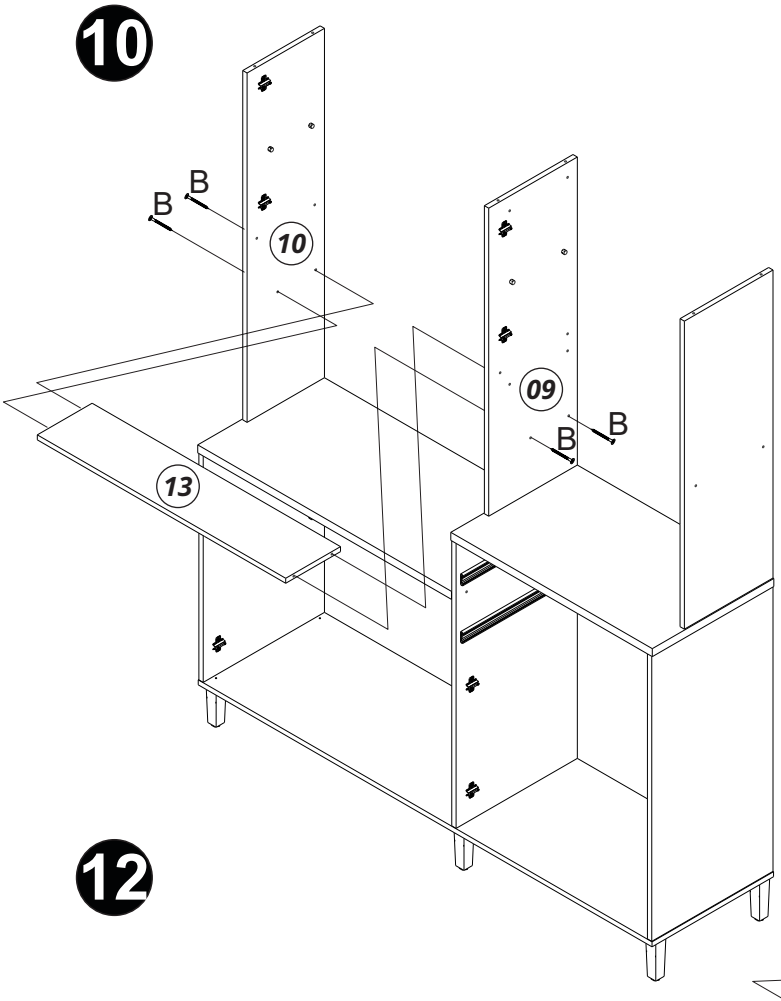

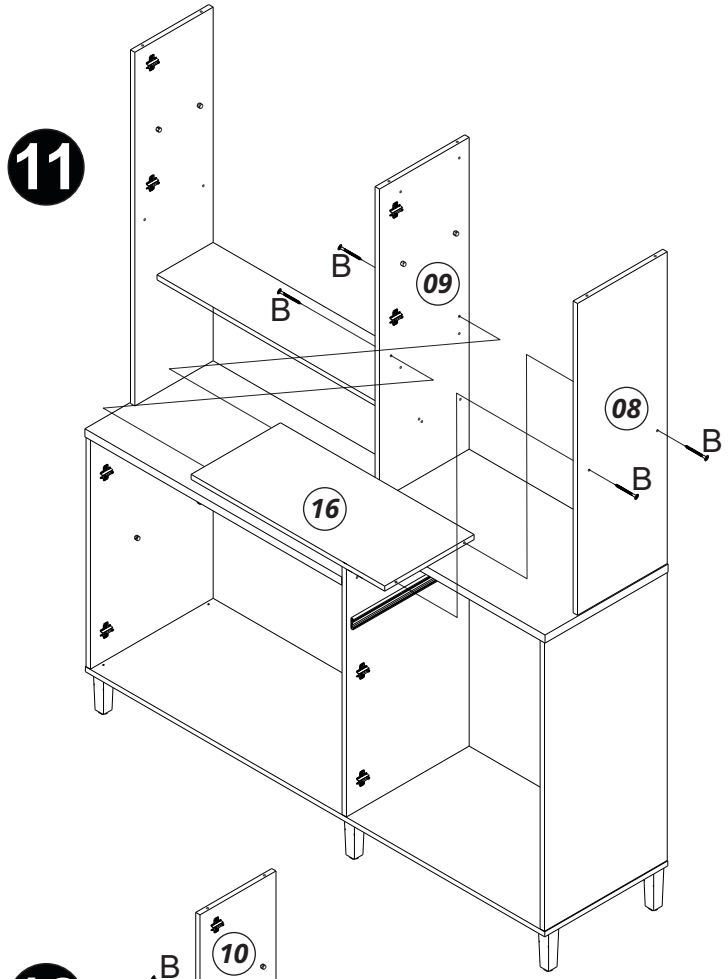

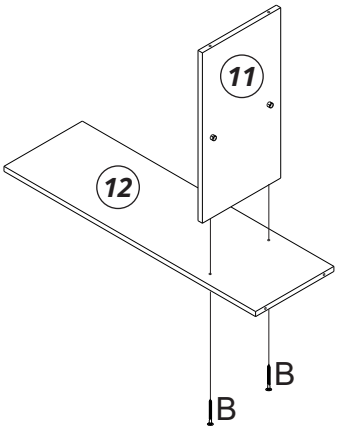

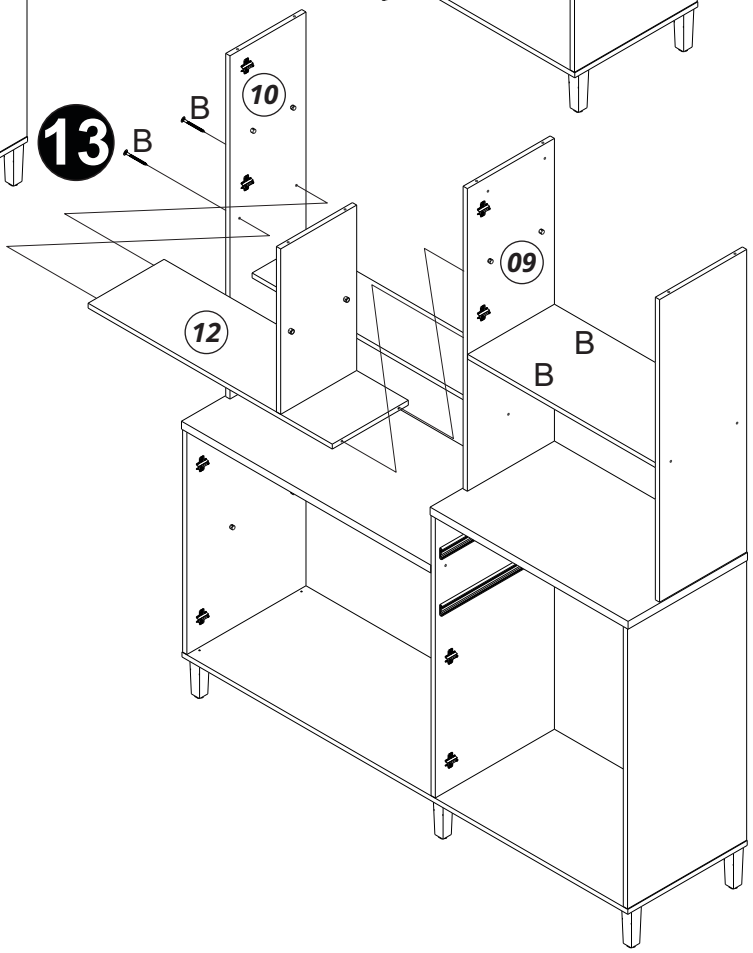

INSTRUÇÕES
INSTRUCTIONS - INSTRUCCIONES

MONTAGEM
ASSEMBLY - MONTAJE

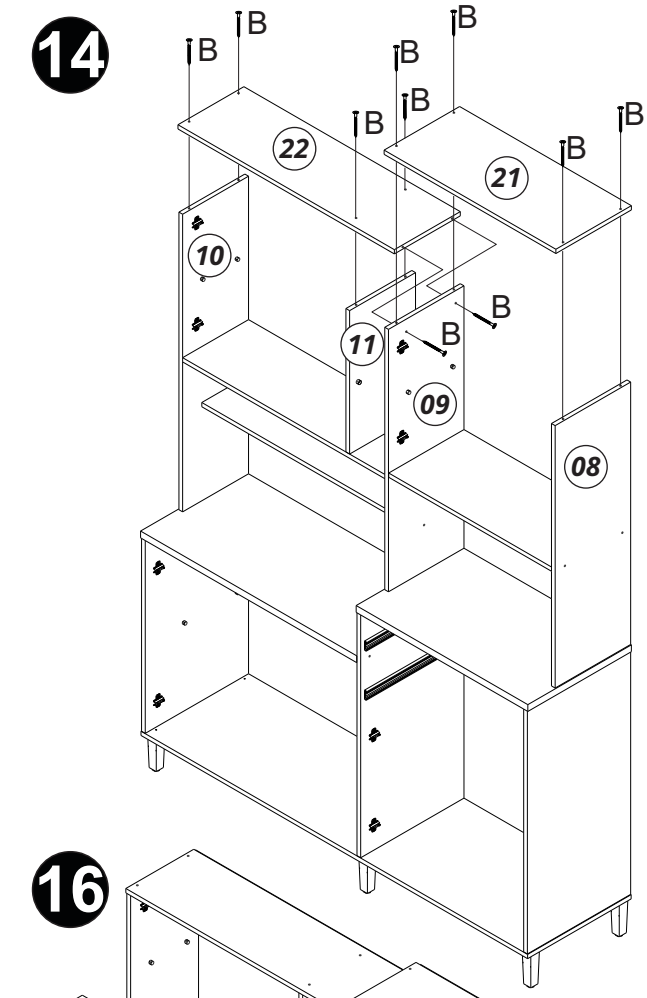

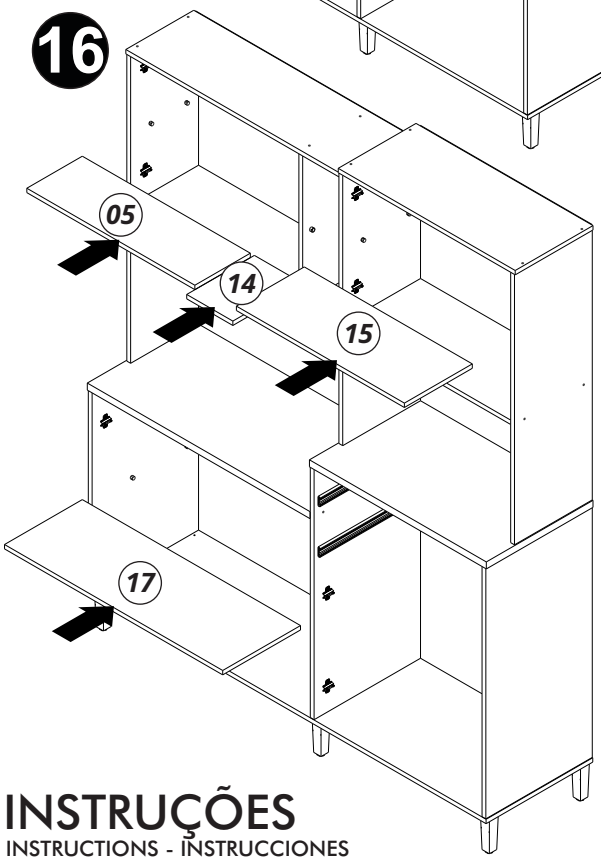

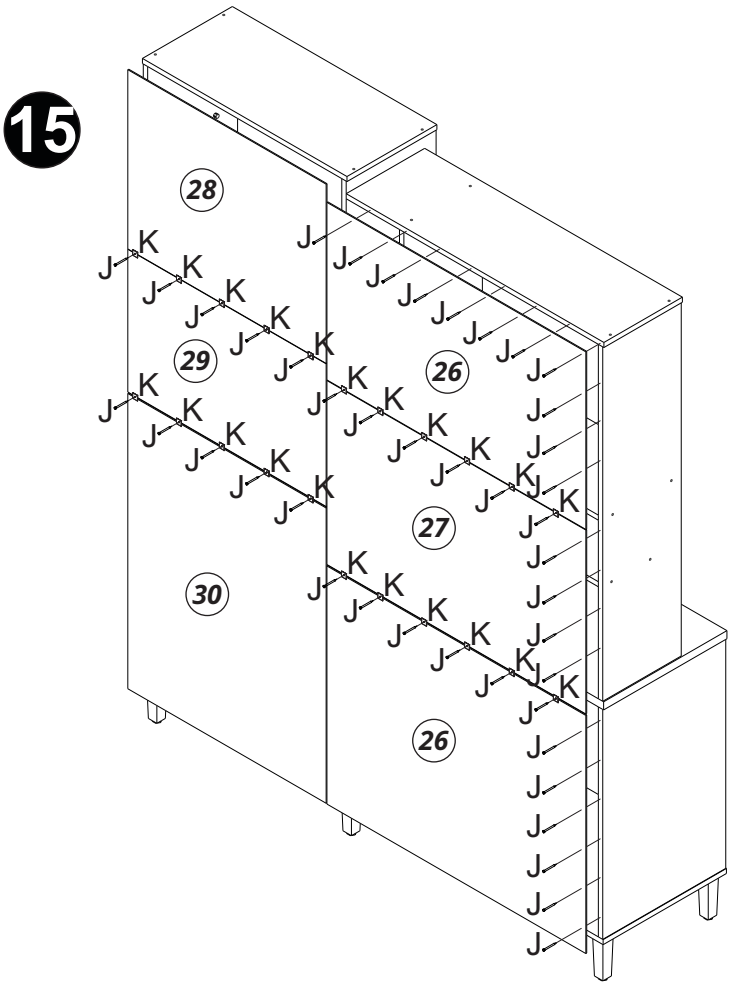

INSTRUÇÕES
INSTRUCTIONS - INSTRUCCIONES

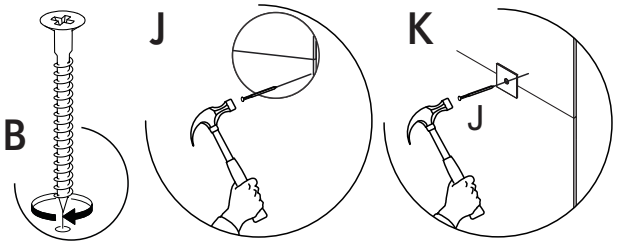

MONTAGEM
ASSEMBLY - MONTAJE

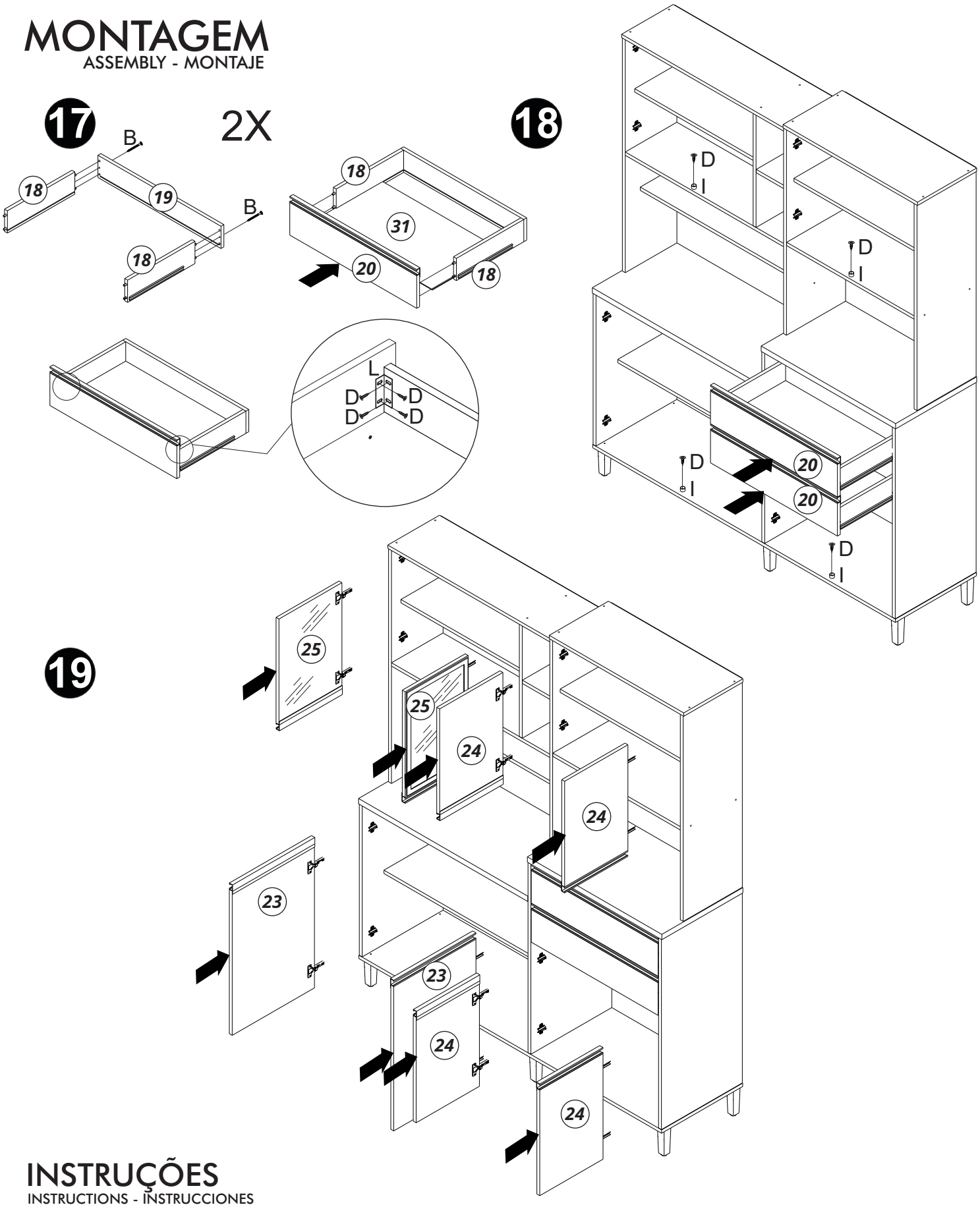
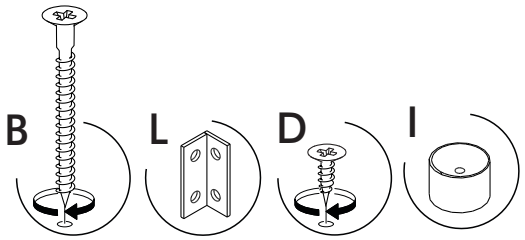
INSTRUÇÕES
INSTRUCTIONS - INSTRUCCIONES