MANUAL DE MONTAGEM KIT SMART 6 PORTAS

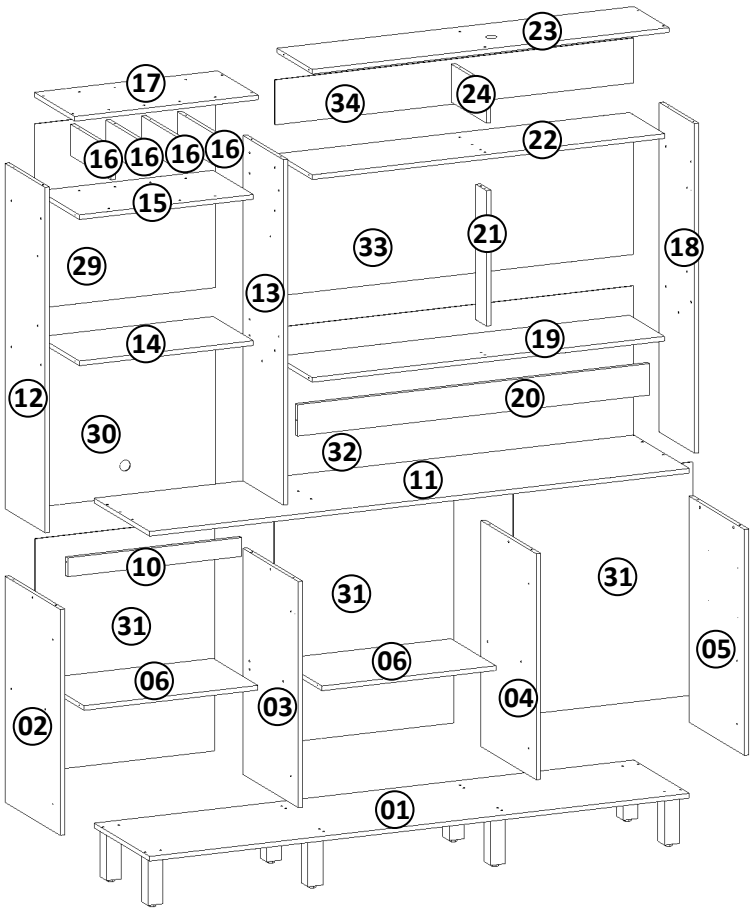

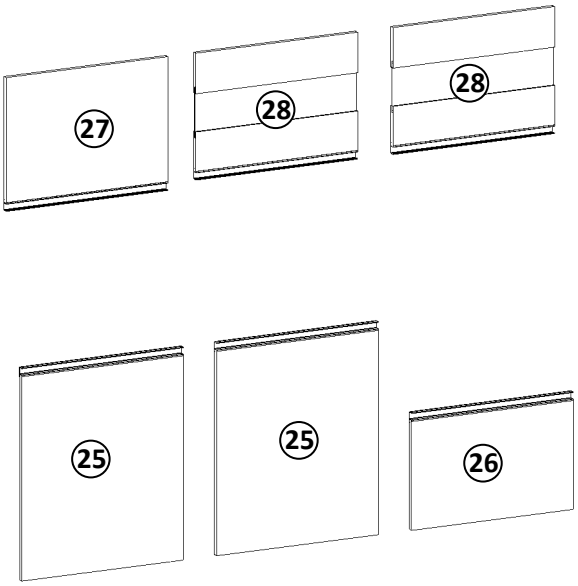

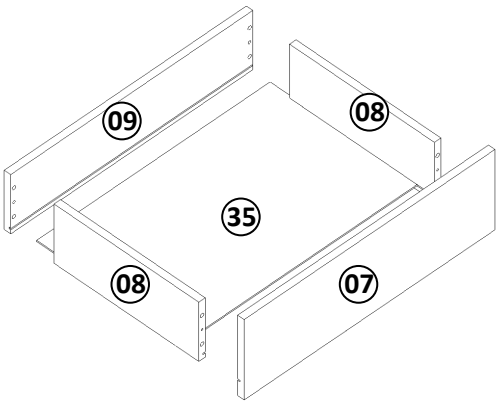

FERRAMENTAS NECESSÁRIAS (NÃO FORNECIDA)

FURADEIRA

MARTELO

PHILIPS

BROCA 8mm VIDEA

MONTAGEM

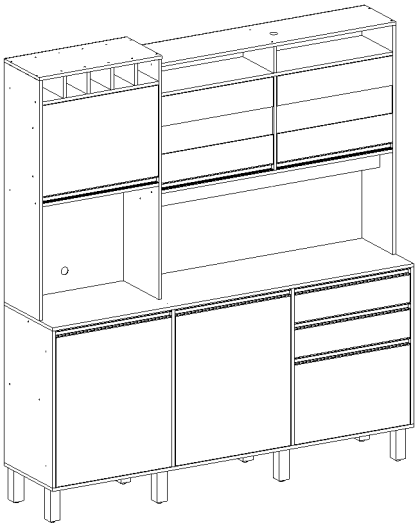

PRODUTO MONTADO

CUIDADOS COM LIMPEZA E CONSERVAÇÃO DO PRODUTO:

- para limpeza utilizar apenas pano seco, pois utilizamos na pintura verniz ultravioleta, que dispensa o uso de água e qualquer produto químico (cera, lustra móveis, álcool, verniz, solventes, corrosivos, detergentes, sabão em geral, etc).

- não utilizar produtos abrasivos, como palha de aço (tipo bombril), ou esponja abrasiva (tipo scoth-brite), pois esses produtos podem arranhar a superfície revestida.

-recomendamos que periodicamente, o cliente aperte todos os parafusos que fixam o produto .

ENDEREÇO
Rua: Augusto Zanforlim, 1-25 - Distrito Industrial
Cx. Postal 18 - CEP 15520-000 - Valentim Gentil SP

CONTATO
Telefone: 17 3485 1336
Fax: 17 3485 3483

E-MAIL
basoto@basotomadeira.com.br
vitamov@vitamov.com.br

CONDIÇÕES DE GRANTIA E ASSISTENCIA TECNICA

I-MONTAGEM DO PRODUTO:

Na instalação ou montagem de nossos produtos utilize sempre a mão de obra (montador) especializada, e principalmente a validade de sua garantia, recomendo que os produtos sejam montados pelos funcionários (montadores) dos próprios revendedores/ lojistas, ou por montador indicados por eles ou um montador profissional.

II – Abrangência e Prazo de Garantia:

O prazo desta é de 3 meses (90 dias Lei do Consumidor), contado este prazo a partir da de emissão da Nota Fiscal do Consumidor, garantindo, dessa forma o produto contra eventuais defeitos de material ou de fabricação.

Antes de realizar qualquer tipo de troca ou assistência técnica, a VITAMOV tem por direito realizar uma análise do produto para verificar se houve ou não defeito de fabricação ou de matéria-prima.

A VITAMOV irá a seu critério exclusivo, consertar ou substituir estes produtos se constatar que ele apresenta defeito de material ou fabricação, e se for identificado problema de fabricação ou de matéria–prima, a mesma se reserva ao direito de trocar ou conserto apenas a parte ou componente especifico do problema, não sendo de direito do consumidor exigir a substituição total do produto.

III-LIMITES DE GARANTIA:

1 - Exclui desta garantia o conserto de produtos danificados em decorrência:

1.1 – Do uso de produtos inadequado do produto, ou em desacordo com a finalidade e as aplicações para quais foi projetado;

1.2 Do desgaste natural do produto;

1.3 Da montagem inadequada ou em desacordo com as especificações contidas no manual de montagem;

1.4 Da não observância das recomendações de limpeza e conservação do produto;

1.5 Do conserto, ajustes ou modificações do produtos por pessoas não autorizadas pela VITAMOV.

1.6 De acidentes quedas, exposição do produto à umidade excessiva ou diariamente em contato com água, ou da ação direta dos agentes da natureza como (sol, chuva, vento, maresias, enchentes, etc);

1.7 De danos ocasionados por pragas com cupim, brocas, formigas ou qualquer outro tio de pragas urbanas ou rural.

A VITAMOV declara que está plenamente enquadrada nas exigências do Código de Defesa do Consumidor.

CÓD.	Nº	DESCRIÇÃO	QTD.	MEDIDAS				
3039	01	BASE	1	1812	x	422	x	15
3041	02	LATERAL ESQUERDA	1	720	x	422	x	15
3043	03	DIVISÓRIA ESQUERDA	1	720	x	422	x	15
3042	04	DIVISÓRIA DIREITA	1	720	x	422	x	15
3040	05	LATERAL DIREITA	1	720	x	422	x	15
3055	06	PRATELEIRA	2	584	x	342	x	15
3074	07	FRENTE DA GAVETA	2	580	x	131	x	15
3044	08	LATERAL GAVETA	4	350	x	100	x	15
3057	09	CONTRA FUNDO	2	560	x	100	x	15
3064	10	APOIO DO TAMPO	1	584	x	70	x	15
3050	11	TAMPO	1	1812	x	422	x	15
3054	12	LATERAL ESQUERDA TORRE	1	1100	x	307	x	15
3053	13	LATERAL DIREITA TORRE	1	1100	x	307	x	15
3056	14	PRATELEIRA TORRE	1	584	x	307	x	15
3046	15	BASE ADEGA	1	584	x	307	x	15
3048	16	DIVISÓRIA ADEGA	4	307	x	100	x	15
3045	17	TAMPO TORRE	1	616	x	307	x	15
3060	18	LATERAL DIREITA AÉREO	1	1050	x	268	x	15
3062	19	BASE AÉREO	1	1183	x	268	x	15
3047	20	APOIO BASE AÉREO	1	1183	x	100	x	15
3065	21	PONTALETE SUPERIOR	1	431	x	80	x	15
3061	22	TAMPO AÉREO	1	1183	x	268	x	15
3059	23	TAMPO NICHO	1	1198	x	268	x	15
3058	24	DIVISÓRIA NICHO	1	268	x	121	x	15
3071	25	PORTAS 01 BALCÃO	2	689	x	580	x	15
3072	26	PORTA 03 BALCÃO	1	580	x	369	x	15
3073	27	PORTA TORRE	1	580		421		15
3000	28	PORTA REFLECTA	2	580	x	421	x	15
3066	29	FUNDO SUPERIOR TORRE	1	605	x	588	x	3
3067	30	FUNDO CENTRAL TORRE (COM FURO)	1	605	x	533	x	3
3068	31	FUNDO INFERIOR (BALCÃO)	3	740	x	602	x	3
3051	32	FUNDO SUPERIOR	1	1204	x	482	x	3
3052	33	FUNDO AÉREO	1	1204	x	445	x	3
3069	34	FUNDO NICHO	1	1204	x	140	x	3
3070	35	FUNDO GAVETA	2	539	x	360	x	3

ACESSÓRIOS

CÓD.	DESENHO DO ITEM	QTD.	CÓD.	DESENHO DO ITEM	QTD.
A	PARAFUSO 3,5 x 14 CHATA	98	N	DISPOSITIVO TRAPÉZIO	08
B	PARAFUSO 5,0 x 45 CHATA	85	O	CANTONEIRA 4 FUROS	04
C	PARAFUSO 4,0 x 25 PANELA	08	P	CAVILHA 6 x 30	28
D	PARAFUSO M4 x 20 CHATA	12	Q	SACHE DE COLA	01
E	PORCA M4	12	R	CORREDIÇA TELESCÓPICA	04
F	GARRA PARA FUNDO	50			
G	PREGO 08 x 11	120			
H	TAPA FURO ADESIVO	25			
I	BATENTE PLÁSTICO	06			
J	DOBRADIÇA 35mm CURVA	12			
K	CALÇO ALTO PARA DOBRADIÇA 35mm	12			
L	PÉ PLASTICO	08			
M	PERFIL PUXADOR	06			

1 - Fixar os pés L na base nº01, com o parafuso B (5,0x45).

PASSO 01

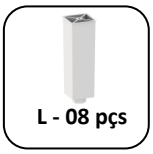

L - 08 pçs

B - 08 pçs

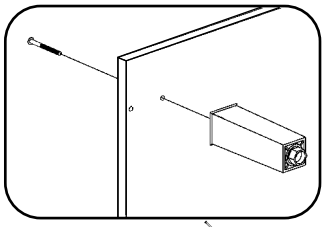

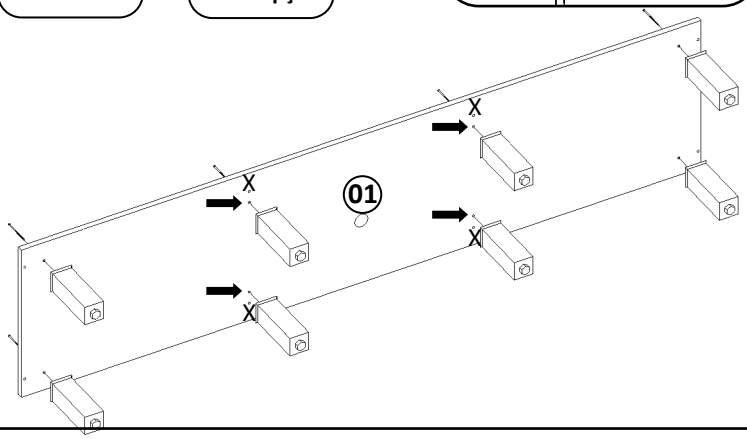

1 - Fixar os calços para dobradiça K com parafuso D (M4x20) a porca E (M4) e o parafuso A (3,5x14) .

1 - Fixar os batentes I com parafuso A (3,5x14).

PAGINA 04

PASSO 02

A - 17 pçs

I - 02 pçs

R - 04 pçs

D - 06 pçs

E - 06 pçs

K - 06 pçs

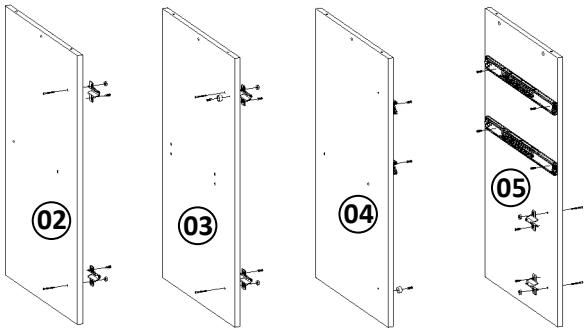

1 - Fixar a lateral direitaº05, a lateral esquerda nº02, a divisória direita nº04, a divisória esquerda nº03 na base nº01 com parafuso B (5,0x45).

PASSO 03

B - 08 pçs

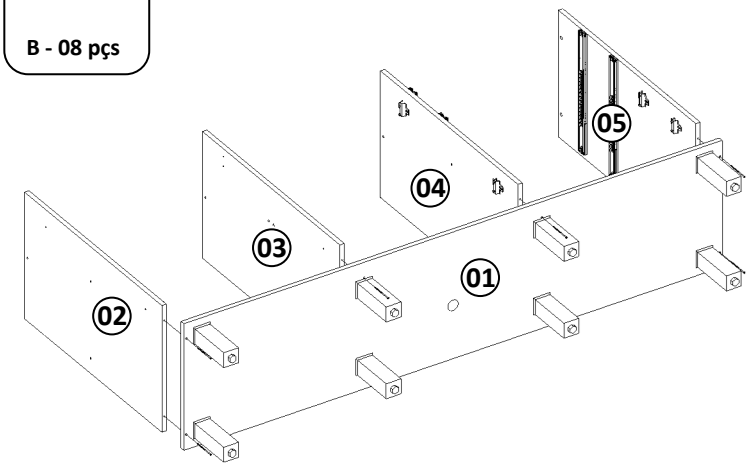

1 - Fixar a prateleira nº06 e o apoio tampo nº10 com parafuso B (5,0x45)

PASSO 04

B - 10 pçs

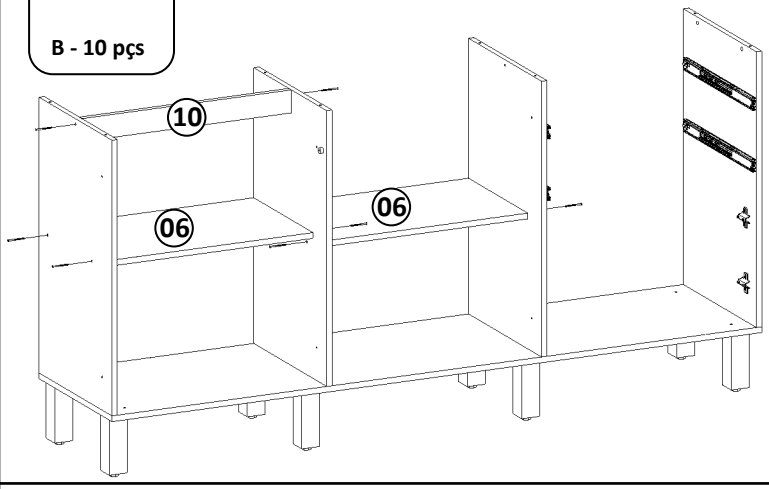

1 - Fixar a lateral esquerda torre nº12, a lateral direita torre nº13 e a lateral direita aéreo nº18 no tampo nº11 com parafuso B (5,0x45.

PASSO 05

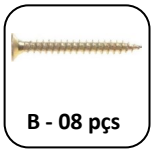

B - 08 pçs

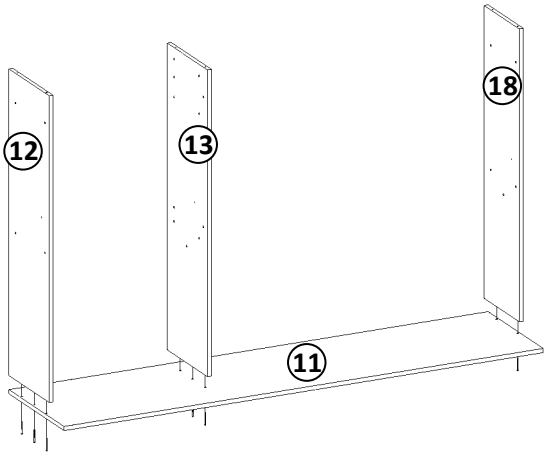

1 - Fixar a prateleira torre nº14 e a base aéreo nº19 com parafuso B (5,0x45).

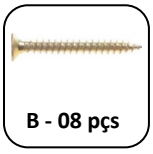

B - 08 pçs

PASSO 06

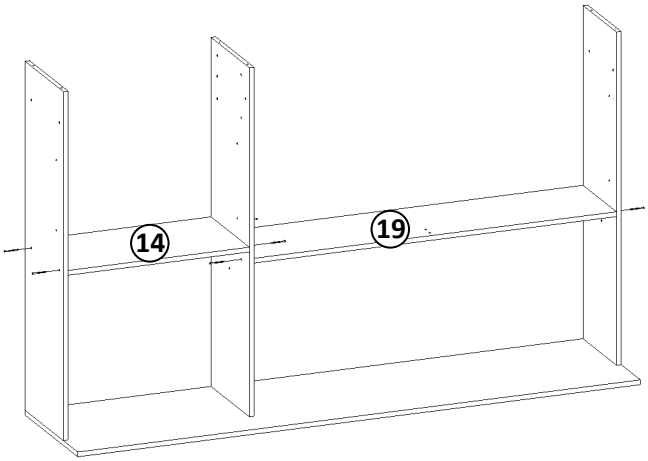

1 - Fixar o pontalete superior nº21, a prateleira aéreo nº20 e o tampo aéreo nº22 com parafuso B (5,0x45).

PASSO 07

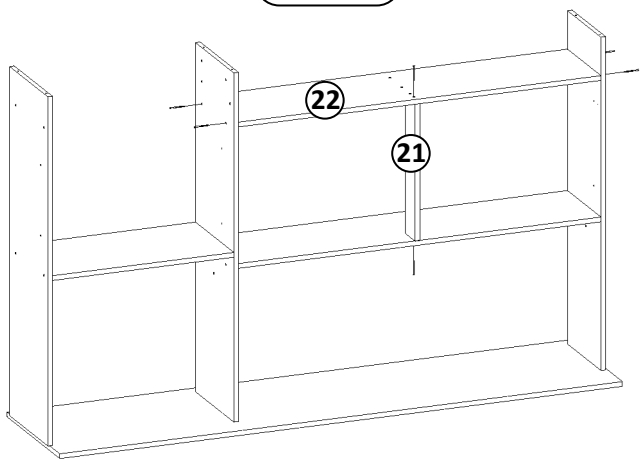

1 - Fixar o tampo nicho nº23 divisória do nicho nº24 com parafuso B (5,0x45).

PAGINA 05

PASSO 08

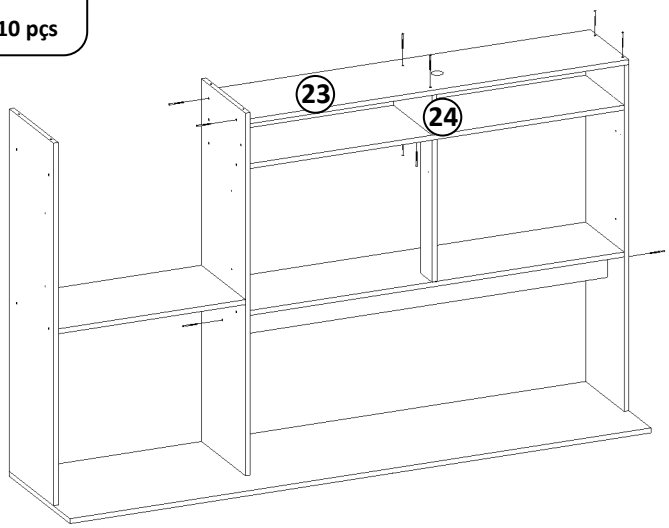

1 - Fixar a base da adega nº15, as divisórias adega nº16 e o tampo torre nº17 com parafuso B (5,0x45).

PASSO 09

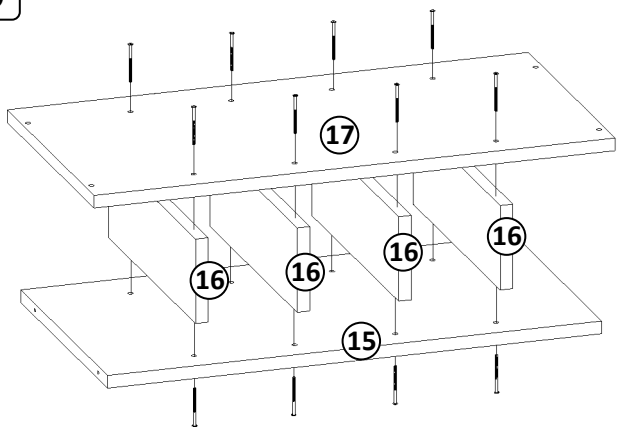

1 - Fixar a adega já montada na torre, com parafuso B (5,0x45).

PASSO 10

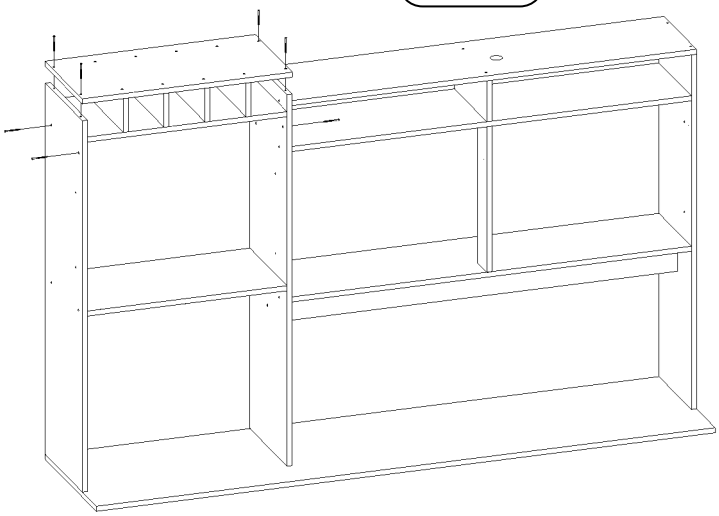

1 - Fixar a parte superior já montada no balcão com cavilhas P, dispositivo trapézio N e parafuso C (3,5x25).

PASSO 11

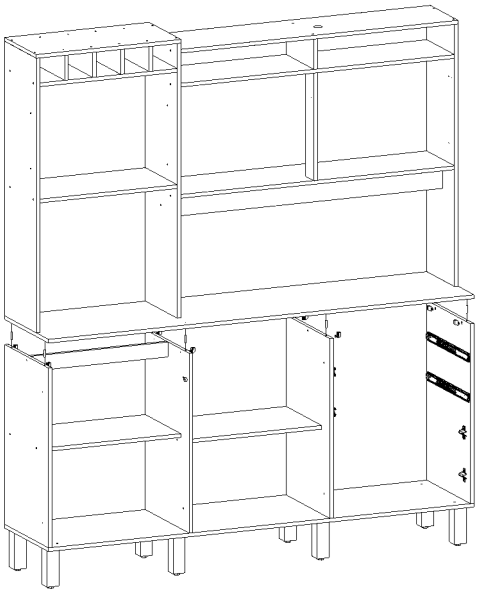

1 - Fixar os calços para dobradiça K com parafuso D (M4x20) a porca E (M4) e o parafuso A (3,5x14) .

1 - Fixar os batentes I com parafuso A (3,5x14).

PASSO 12

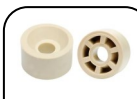

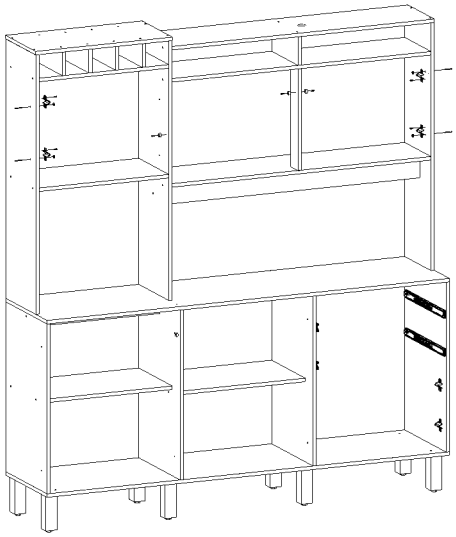

1 - Fixar os fundo com pregos G (8x11). Nas junções dos fundos fixar com prego G (8x11) e garra pra fundo F.

PASSO 13

M - 50 pçs

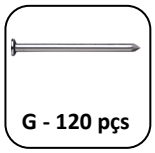

G - 120 pçs

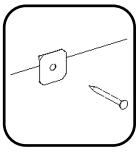

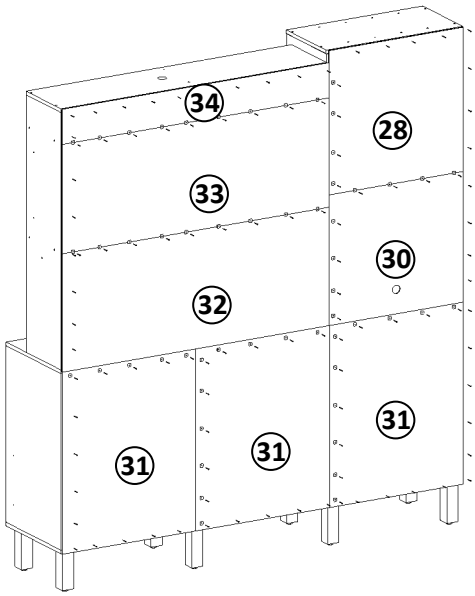

1 - Fixar as dobradiças J e o puxador M na porta torre nº27 e na porta reflecta nº28 com parafuso A (3,5x14).

PASSO 14

PAGINA 06

J - 02 pçs

A - 07 pçs

M - 01 pçs

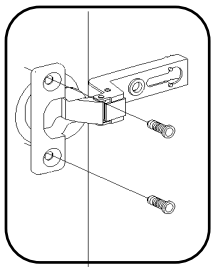

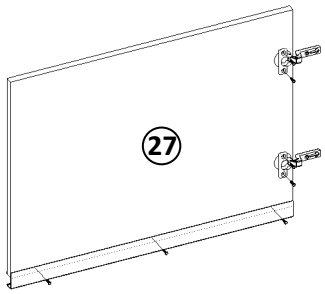

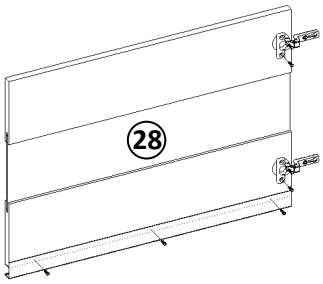

1 - Fixar as dobradiças J e o puxador M na porta 01 balcão nº25 e na porta 03 balcão nº 26 com parafuso A (3,5x14).

PASSO 15

J - 04 pçs

A - 14 pçs

M - 02 pçs

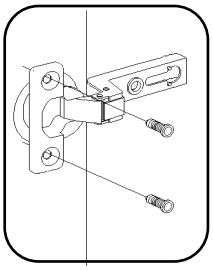

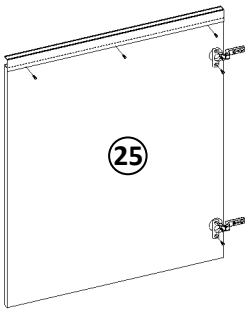

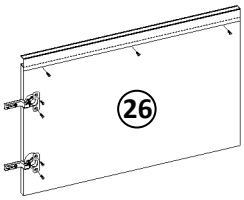

1 - Fixar o puxador M na frente da gaveta nº06 com parafuso A.

2 - Fixar o contra fundo nº09 nas laterais de gaveta nº08 com cavilha P (6x30) e parafuso B (5,0x45) e encaixe o fundo Nº 35.

3 - Fixar a frente da gaveta Nº 06com cavilha P (6x30), cantoneira O e parafuso A (3,5x14), fixar a corrediça R com parafuso A (3,5x14).

PASSO 16

C - 04pçs

R - 02 pçs

O - 04 pçs

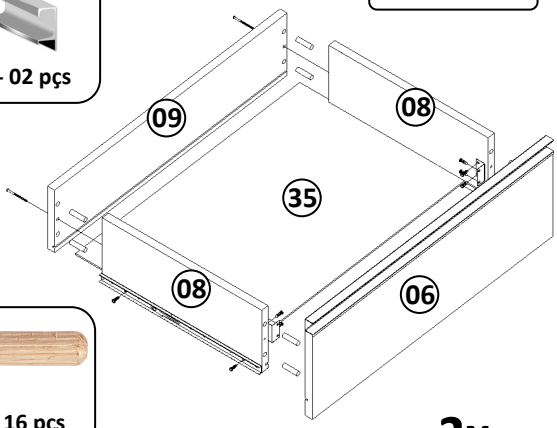

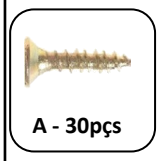

A - 30pçs

P - 16 pçs

2x

1 - ENCAIXE AS PORTAS E FAÇA A REGULAGEM

PASSO 17

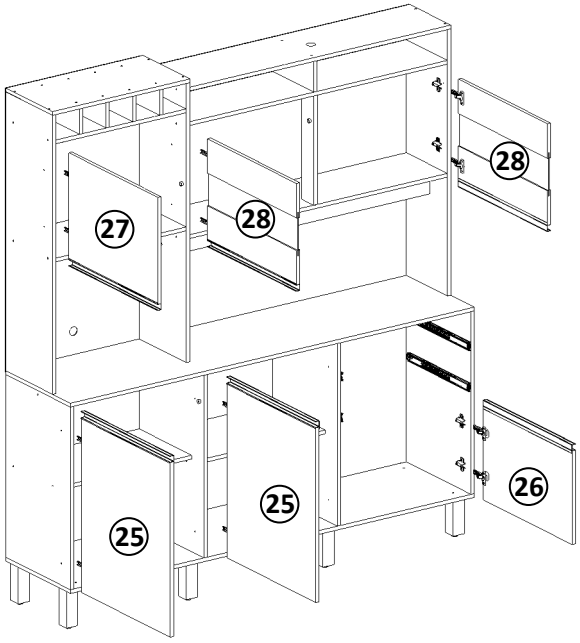

1 - Encaixe as gavetas.
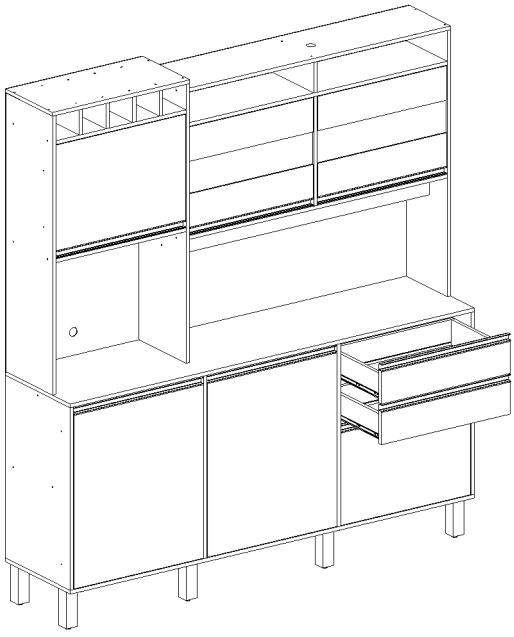
PASSO 18