MANUAL DE MONTAGEM KIT SMART 8 PORTAS

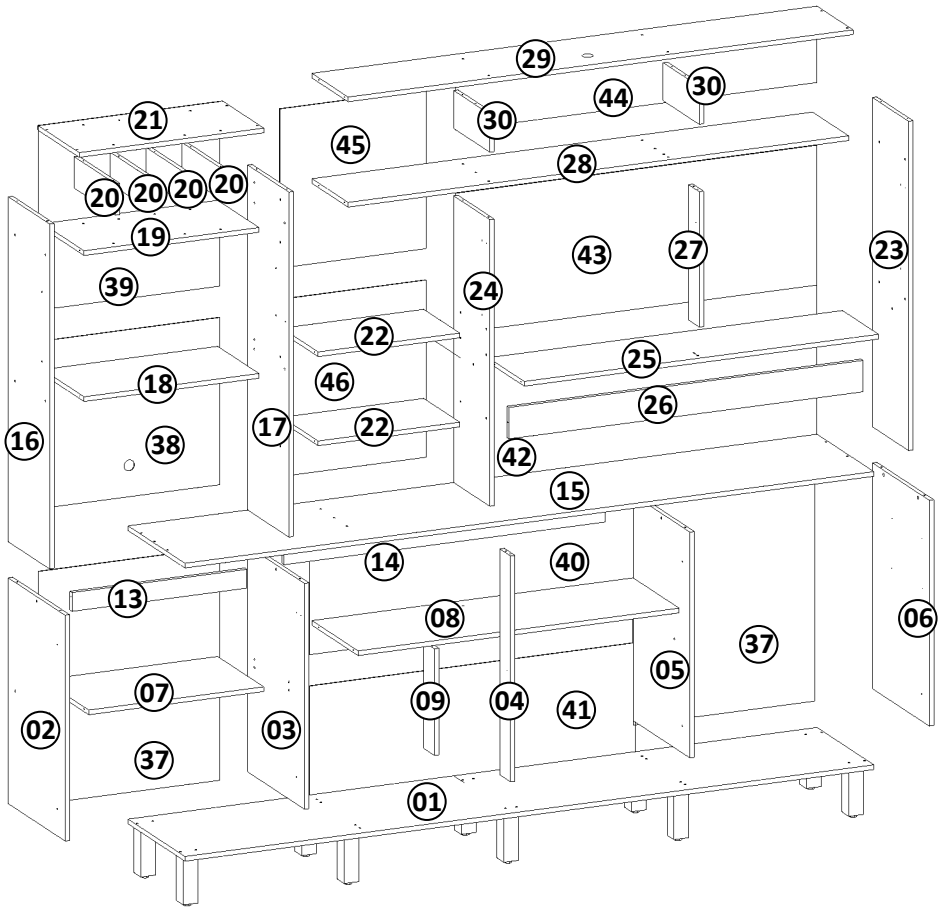

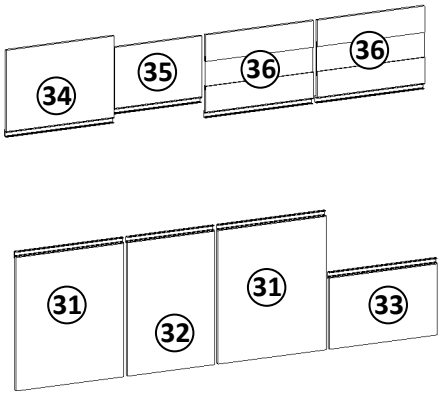

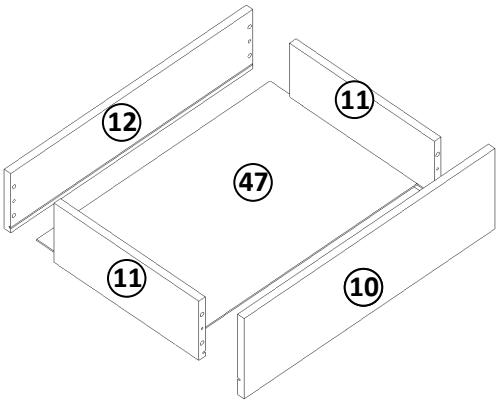

FERRAMENTAS NECESSÁRIAS (NÃO FORNECIDA)

FURADEIRA

MARTELO

PHILIPS

BROCA 8mm VIDEA

MONTAGEM

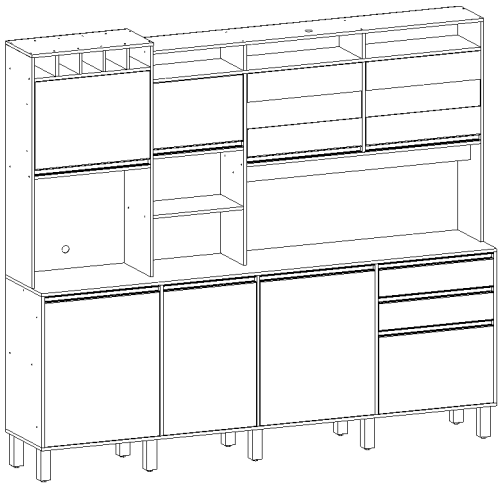

PRODUTO MONTADO

CUIDADOS COM LIMPEZA E CONSERVAÇÃO DO PRODUTO:

- para limpeza utilizar apenas pano seco, pois utilizamos na pintura verniz ultravioleta, que dispensa o uso de água e qualquer produto químico (cera, lustra móveis, álcool, verniz, solventes, corrosivos, detergentes, sabão em geral, etc).

- não utilizar produtos abrasivos, como palha de aço (tipo bombril), ou esponja abrasiva (tipo scoth-brite), pois esses produtos podem arranhar a superfície revestida.

-recomendamos que periodicamente, o cliente aperte todos os parafusos que fixam o produto .

ENDEREÇO
Rua: Augusto Zanforlim, 1-25 - Distrito Industrial
Cx. Postal 18 - CEP 15520-000 - Valentim Gentil SP

CONTATO
Telefone: 17 3485 1336
Fax: 17 3485 3483

E-MAIL
basoto@basotomadeira.com.br
vitamov@vitamov.com.br

DESCRIÇÕES DAS PEÇAS

CÓD.	Nº	DESCRIÇÃO	QTD.	MEDIDAS				
3075	01	BASE	1	2300	x	422	x	15
3114	02	LATERAL ESQUERDA	1	720	x	422	x	15
3110	03	DIVISÓRIA ESQUERDA	1	720	x	422	x	15
3078	04	PONTALETE INFERIOR	1	720	x	80	x	15
3109	05	DIVISÓRIA DIREITA	1	720	x	422	x	15
3108	06	LATERAL DIREITA	1	720	x	422	x	15
3111	07	PRATELEIRA	1	584	x	342	x	15
3095	08	PRATELEIRA CENTRAL	1	1072	x	342	x	15
3092	09	PONTALETE TRASEIRO	1	340	x	80	x	15
3122	10	FRENTE DA GAVETA	2	580	x	131	x	15
3083	11	LATERAL GAVETA	4	350	x	100	x	15
3082	12	CONTRA FUNDO	2	560	x	100	x	15
3112	13	APOIO ESQUERDO DO TAMPO	1	584	x	70	x	15
3091	14	APOIO CENTRAL DO TAMPO	1	1072	x	70	x	15
3085	15	TAMPO	1	2300	x	422	x	15
3089	16	LATERAL ESQUERDA TORRE	1	1100	x	307	x	15
3088	17	LATERAL DIREITA TORRE	1	1100	x	307	x	15
3098	18	PRATELEIRA TORRE	1	584	x	307	x	15
3097	19	BASE ADEGA	1	584	x	307	x	15
3080	20	DIVISÓRIA ADEGA	4	307	x	100	x	15
3096	21	TAMPO TORRE	1	616	x	307	x	15
3116	22	PRATELEIRA SUPERIOR	2	473	x	268	x	15
3090	23	LATERAL DIREITA AÉREO	1	1050	x	268	x	15
3093	24	LATERAL ESQUERDA AÉREO	1	914		268		15
3094	25	BASE AÉREO	1	1183	x	268	x	15
3077	26	APOIO BASE AÉREO	1	1183	x	100	x	15
3113	27	PONTALETE SUPERIOR	1	431	x	80	x	15
3081	28	TAMPO AÉREO	1	1671	x	268	x	15
3076	29	TAMPO NICHO	1	1686	x	268	x	15
3079	30	DIVISÓRIA NICHO	2	268	x	121	x	15
3117	31	PORTAS 01 BALCÃO	2	689	x	580	x	15
3120	32	PORTA 02 BALCÃO	1	689	x	469	x	15
3118	33	PORTA 03 BALCÃO	1	580	x	369	x	15
3121	34	PORTA TORRE	1	580	x	421	x	15
3119	35	PORTA SUPERIOR CENTRAL	1	469	x	318	x	15
3000	36	PORTA REFLECTA	2	580	x	421	x	15
3100	37	FUNDO INFERIOR	2	740	x	605	x	3
3101	38	FUNDO CENTRAL TORRE (COM FURO)	1	533	x	605	x	3
3102	39	FUNDO SUPERIOR TORRE	1	605	x	588	x	3
3103	40	FUNDO BALCÃO SUPERIOR	2	1086	x	378	x	3
3104	41	FUNDO BALCÃO	2	1087	x	361	x	3
3086	42	FUNDO SUPERIOR	1	1204	x	483	x	3
3087	43	FUNDO AÉREO	1	1204	x	446	x	3
3105	44	FUNDO NICHO	1	1204	x	140	x	3
3106	45	FUNDO CENTRAL SUPERIOR	1	507	x	487	x	3
3107	46	FUNDO CENTRAL INFERIOR	1	565	x	487	x	3
3115	47	FUNDO GAVETA	2	539	x	360	x	3

ACESSÓRIOS

CÓD.	DESENHO DO ITEM	QTD.	CÓD.	DESENHO DO ITEM	QTD.
A	PARAFUSO 3,5 x 14 CHATA	148	N	DISPOSITIVO TRAPÉZIO	10
B	PARAFUSO 5,0 x 45 CHATA	105	O	CANTONEIRA 4 FUROS	06
C	PARAFUSO 4,0 x 25 PANELA	10	P	CAVILHA 6 x 30	34
D	PARAFUSO M4 x 20 CHATA	16	Q	SACHE DE COLA	01
E	PORCA M4	16	R	CORREDIÇA TELESCÓPICA	04
F	GARRA PARA FUNDO	60	S	PERFIL PUXADOR	02
G	PREGO 08 x 11	160			
H	TAPA FURO ADESIVO	50			
I	BATENTE PLÁSTICO	08			
J	DOBRADIÇA 35mm CURVA	16			
K	CALÇO ALTO PARA DOBRADIÇA 35mm	16			
L	PÉ PLASTICO	10			
M	PERFIL PUXADOR	06			

1 - Fixar os pés L na base nº01, com o parafuso B (5,0x45).

PASSO 01

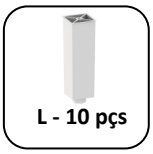
L - 10 pçs

B - 10 pçs

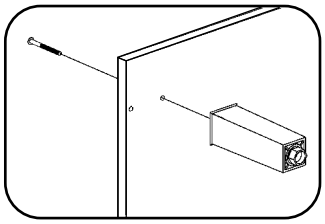

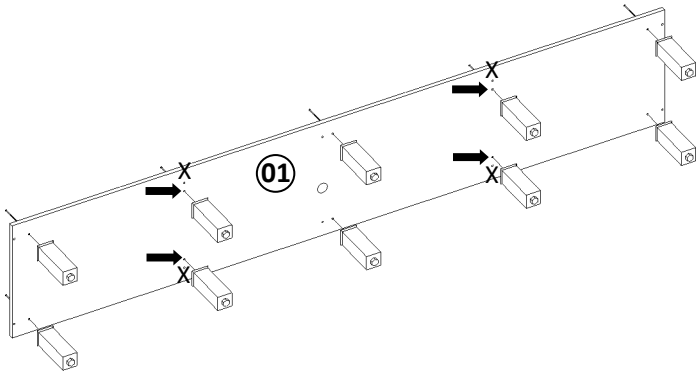

1 - Fixar os calços para dobradiça K com parafuso D (M4x20) a porca E (M4) e o parafuso A (3,5x14) .

1 - Fixar os batentes I com parafuso A (3,5x14).

PAGINA 04

PASSO 02

A - 12 pçs

I - 04 pçs

D - 08 pçs

E - 08 pçs

K - 08 pçs

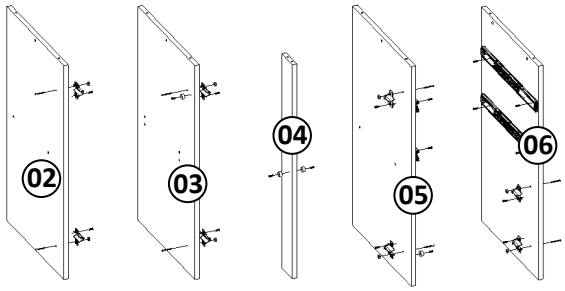

1 - Fixar a lateral direitaº04, a lateral esquerda nº02 e a divisória nº03 na base nº01 com parafuso B (5,0x45)

PASSO 03

B - 10 pçs

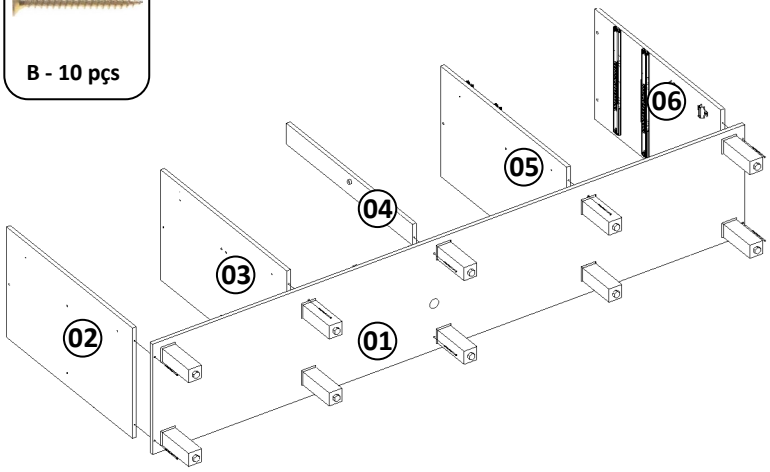

1 - Fixar a prateleira nº07, o apoio tampo nº13, a prateleira central nº08 com parafuso B (5,0x45)

2 - Fixar o apoio central do tampo nº14 com cantoneira O e parafuso A (3,5x14)

PASSO 04

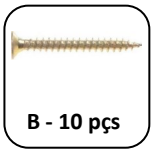
B - 10 pçs

O - 02 pçs

L - 01 pçs

A - 10 pçs

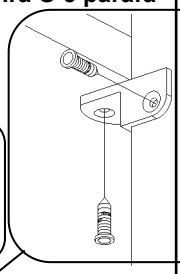

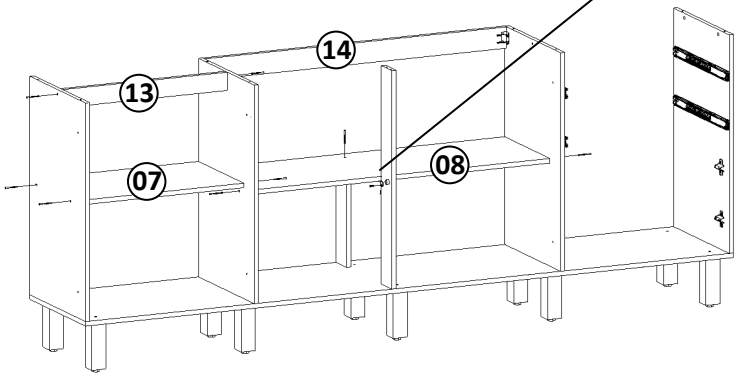

1 - Fixar a lateral esquerda torre nº16, a lateral direita torre nº17, a lateral direita aéreo nº23 e a lateral esquerda aéreo nº24 no tampo nº10 com parafuso B (5,0x45.

PASSO 05

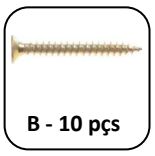
B - 10 pçs

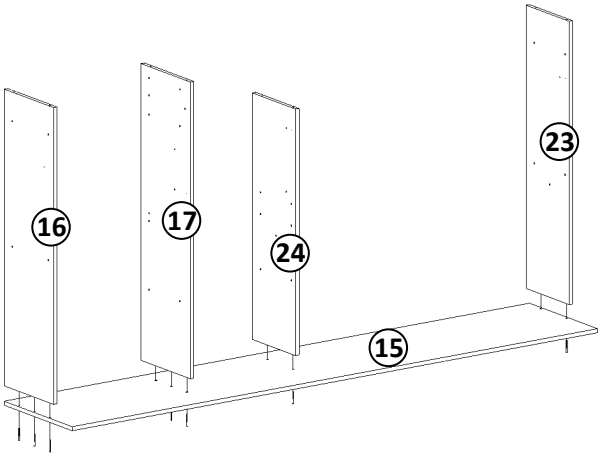

1 - Fixar a base aéreo nº25, a prateleira superior nº22 e a prateleira torre nº18 com parafuso B (5,0x45).

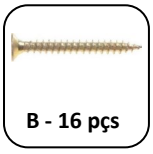
B - 16 pçs

PASSO 06

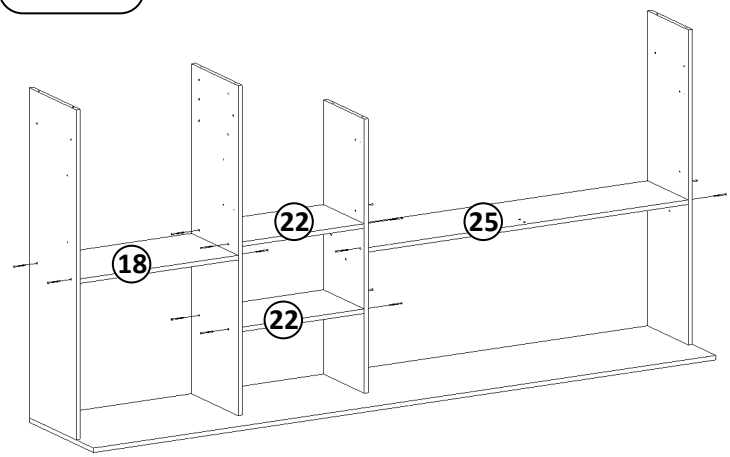

1 - Fixar a a divisória nicho nº 30 no tampo aéreo nº28 B (5,0x45).

1 - Fixar o tampo aéreo nº28 com parafuso B (5,0x45).

B - 08 pçs

FAZER ESSA MONTAGEM PRIMEIRO

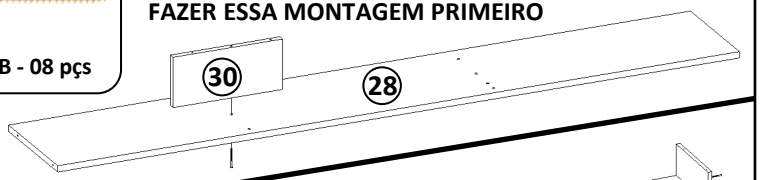

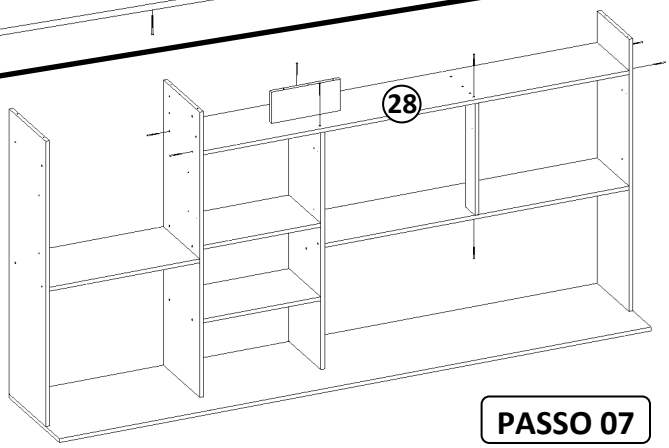

PASSO 07

1 - Fixar o tampo nicho nº29, a divisória nicho nº30 e o apoio base aéreo nº26 com parafuso B (5,0x45).

PAGINA 05

PASSO 08

B - 10 pçs

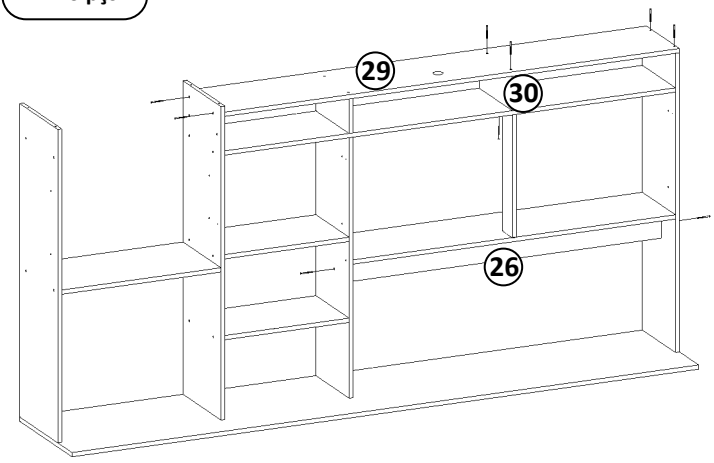

1 - Fixar a base da adega nº19, as divisórias adega nº20 e o tampo torre nº21.

PASSO 09

B - 16 pçs

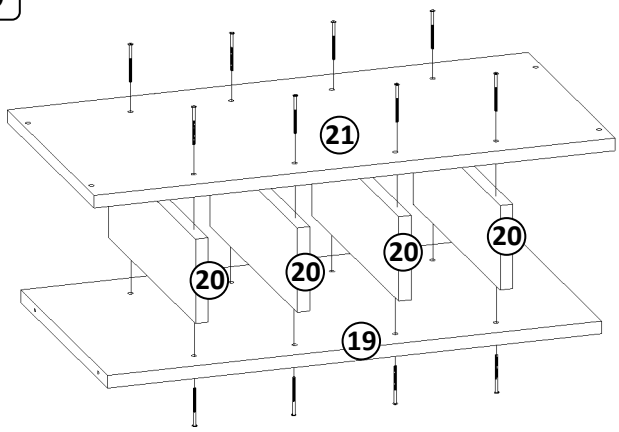

1 - Fixar a adega já montada na torre, com parafuso B (5,0x45).

PASSO 10

B - 08 pçs

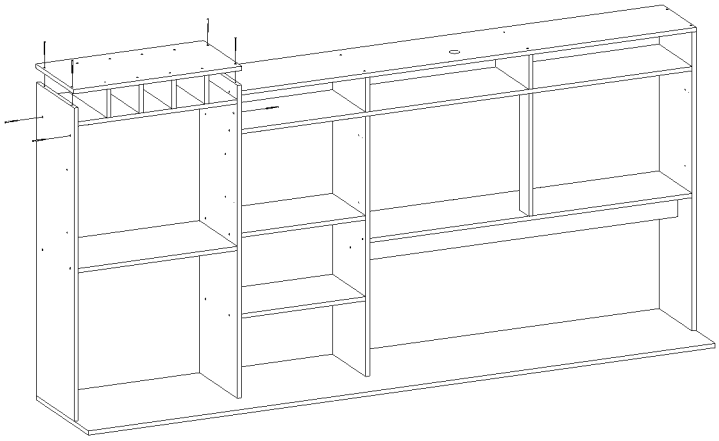

1 - Fixar a parte superior já montada no balcão com cavilhas P, dispositivo trapézio N e parafuso C (3,5x25).

PASSO 11

N - 09 pçs

C - 09 pçs

P - 10 pçs

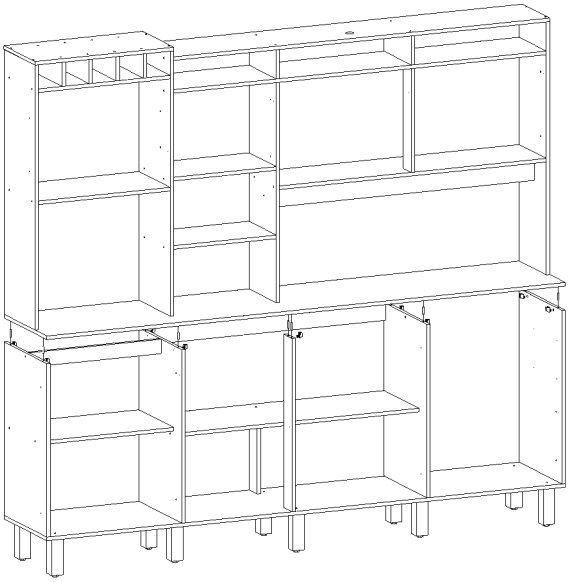

1 - Fixar os calços para dobradiça K com parafuso D (M4x20) a porca E (M4) e o parafuso A (3,5x14) .

1 - Fixar os batentes I com parafuso A (3,5x14).

PASSO 12

N - 04 pçs

K - 08 pçs

A - 12 pçs

D - 08 pçs

E - 08 pçs

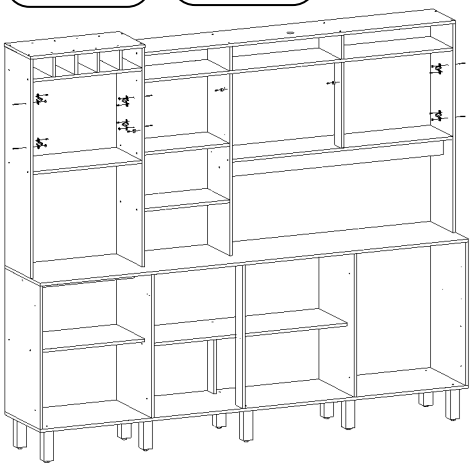

1 - Fixar os fundo com pregos G (8x11). Nas junções dos fundos fixar com prego G (8x11) e garra pra fundo F.

PASSO 13

M - 60 pçs

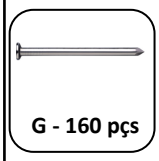

G - 160 pçs

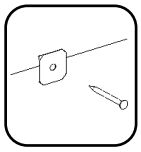

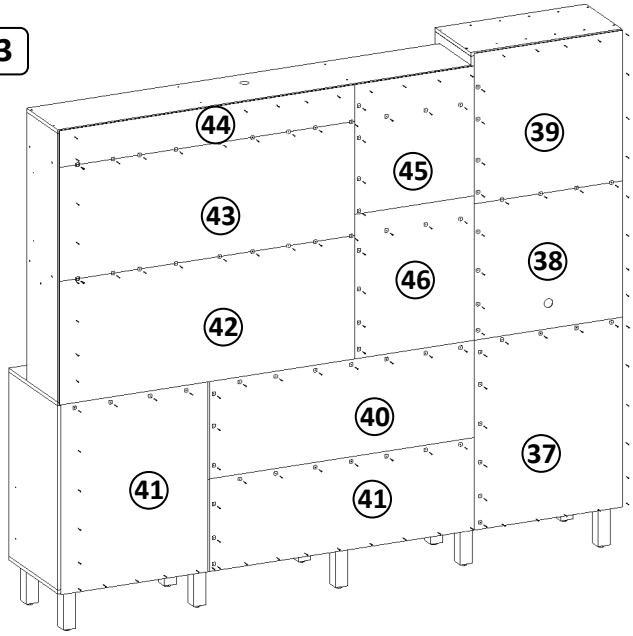

1 - Fixar as dobradiças J e o puxador M na porta torre nº34, na porta reflecta nº36 e na porta superior central nº35 com parafuso A (3,5x14).

PASSO 14

PAGINA 06

J - 02 pçs

A - 07 pçs

M - 04 pçs

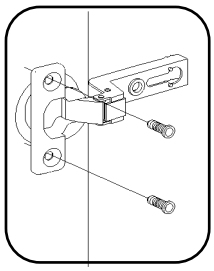

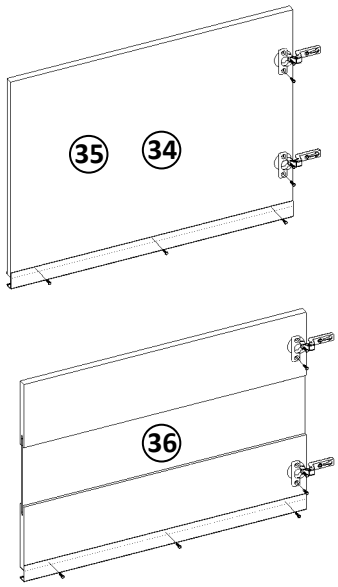

1 - Fixar as dobradiças J e o puxador M na porta 01 balcão nº31, na porta 02 balcão nº 32 e na porta 03 balcão nº34 com parafuso A (3,5x14).

PASSO 15

J - 28 pçs

A - 07 pçs

M - 04 pçs

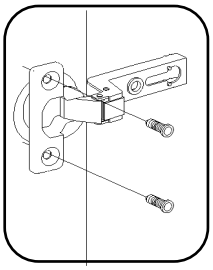

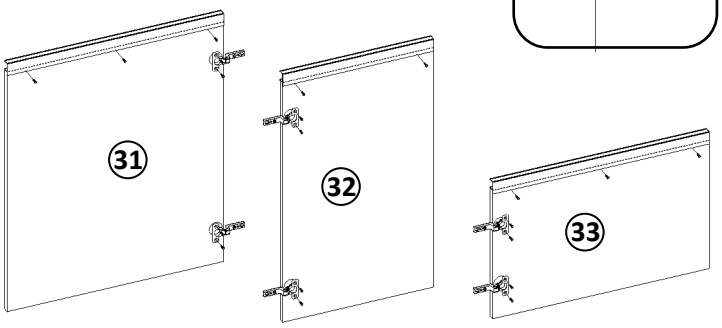

1 - Fixar o puxador M na frente da gaveta nº10 com parafuso A.

2 - Fixar o contra fundo nº12 nas laterais de gaveta nº11 com cavilha P (6x30) e parafuso B (5,0x45) e encaixe o fundo Nº 35.

3 - Fixar a frente da gaveta Nº10 com cavilha P (6x30), cantoneira O e parafuso A (3,5x14), fixar a corrediça R com parafuso A (3,5x14).

PASSO 16

B - 04pçs

M - 02 pçs

O - 04 pçs

A - 30pçs

P - 16 pçs

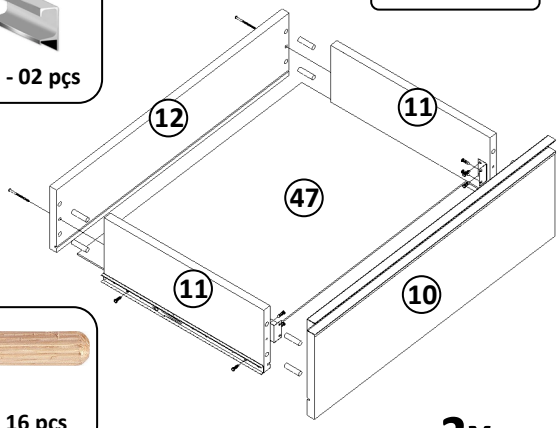

2x

1 - ENCAIXE AS PORTAS E FAÇA A REGULAGEM

PASSO 17

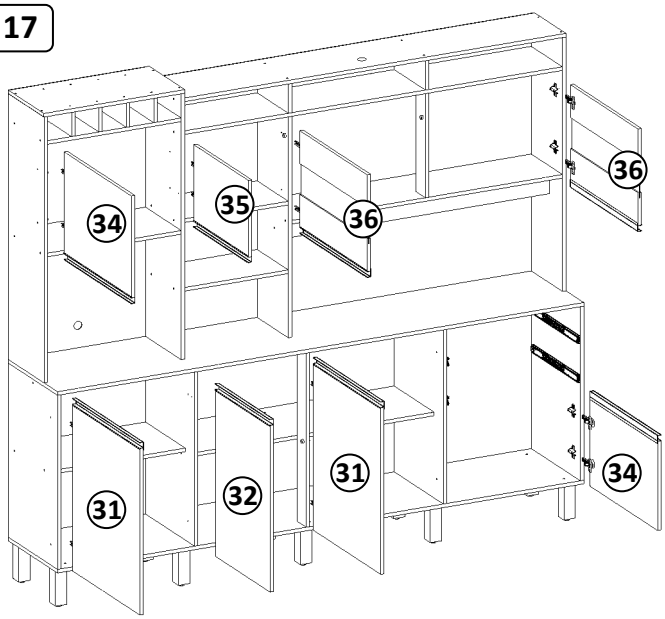

1 - Encaixe as gavetas.

PASSO 18